EN Appropriate for the listed vehicles - FR Les barres de toit ne doit pas être utilisé sur des véhicules autres que spécifiés
ES Válido para la lista adjunta de vehículos - DE Passend für die gelisteten - IT Appropriare per veicolo - NL Geschikt voor voertuig - PT Apropriado aos seguintes veículos - PL Pasuje do samochodów - HU Megfelelő gépjármű - RU Подходит для автомобилей - RO Convenabil pentru vehicul - SK Vhodné pre voz idlo - CS Vhodné do vozidel - SV Produkten är endast avsett för angivna fordon - BG Релсите за багажник на покрива не трябва да се използват при автомобили, различни от посочените - TR Tavan barları belirtilen araçların dışındaki araçlarda kullanılmamalıdır" - UK Рейлінги не можна встановлювати на автомобілі, яких немає у списку - EL Για το οχημα - DA Egnet til køretøjer

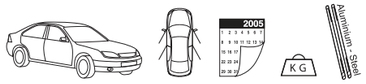

ALFA ROMEO				
156 Crosswagon (3)	5	04 ->	75	49+
156 Sportwagon (3)	5	03/02 ->	75	49+
156 Sportwagon (3)	5	00 -> 02/02	75	49+
159 SW (3)	5	06 ->	50	49+
AUDI				
100 Avant (3)	5	91 -> 94	100	49+
200 Avant (3)	5	83 -> 90	75	49+
80 Avant (3)	5	92 -> 96	75	43+
A4 ALLROAD (3)	5	05/09 -> 05/16	100	49+
A4 Avant (3)	5	96 -> 07/01	75	49+
A4 Avant (3)	5	11/04 -> 04/08	75	43+
A4 Avant (3)	5	08/01 -> 10/04	75	43+
A6 ALLROAD (3)	5	06/06 -> 04/12	100	49+
A6 ALLROAD (3)	5	00 -> 05/06	100	49+
A6 Avant (3)	5	98 -> 02/05	100	49+
A6 Avant (3)	5	94 -> 97	100	49+
BMW				
SERIE 3 Touring (E36) (3)	5	95 -> 99	75	43+
SERIE 3 Touring (E46) (3)	5	00 -> 09/05	75	43+
SERIE 3 Touring (E91) (3)	5	10/05 -> 09	75	49+
SERIE 5 Touring (E39) (3)	5	97 -> 04/04	100	43+
SERIE 5 Touring (E61) (3)	5	05/04 -> 08/10	75	49+
X3 (E83) (3)	5	03 -> 11/10	75	49+
X5 (E53) (3)	5	00 -> 02/07	75	49+
X5 (E70) Open Rails (3)	5	03/07 -> 10/13	100	49+
CADILLAC				
SRX (3)	5	09 ->	70	49+
SRX (3)	5	04 -> 08	70	49+
CHEVROLET				
CAPTIVA (3)	5	06 ->	100	49+
LACETTI (3)	5	05 ->	75	43+
MATIZ (3)	5	03/05 ->	50	43+
NUBIRA Break (3)	5	09/04 ->	75	43+
REZZO / TACUMA (3)	5	05 ->	75	43+
SPARK (3)	5	10 ->	50	43+
TRANS SPORT (3)	5	97 ->	75	49+
CHRYSLER				
300C TOURING (3)	5	06 ->	70	49+
GRAND VOYAGER (3)	5	96 -> 00	70	49+
VOYAGER (3)	5	96 -> 00	70	49+
VOYAGER (3)	5	83 -> 95	70	49+
CITROEN				
BERLINGO II (hayon) (3) (13)	5	05/08 ->	75	52+
BERLINGO II MODUTOP (3)	5	05/08 ->	75	49+
BERLINGO II MULTISPACE (3)	5	05/08 ->	75	49+
BERLINGO Multispace (3)	5	97 -> 04/08	70	43+
BX Break (3)	5	83 -> 99	75	49+
C-CROSSER (3)	5	07/07 ->	100	49+
C3 PICASSO (3)	5	09 ->	60	49+
C3 X-TR (3)	5	04 ->	70	49+
C4 GRAND PICASSO (3)	5	10/06 -> 09/13	60	52+
C5 Break (3)	5	01 -> 05/08	75	43+
C5 Tourer (3)	5	06/08 ->	80	49+
NEMO COMBI (3)	5	08 ->	80	52+
XM Break (3)	5	91 -> 00	100	49+
ZX Break (3)	5	94 -> 99	75	43+
DACIA				
DOKKER (3)	5	12 ->	75	49+
DOKKER (3)	4	12 ->	75	49+
DUSTER (3)	5	10 -> 10/13	80	49+
LOGAN MCV / BREAK (3)	5	12/12 ->	75	49+
LOGAN MCV / BREAK (3)	5	07 -> 11/12	80	43+
SANDERO STEPWAY (3)	5	09 -> 11/12	80	49+
SANDERO STEPWAY (3)	5	12/12 ->	75	49+
DAEWOO				
LACETTI (3)	5	04 ->	75	43+
MATIZ (3)	5	98 -> 02/05	50	43+
NUBIRA Break (3)	5	97 -> 08/04	100	43+
NUBIRA Break (3)	5	09/04 ->	75	43+
REXTON (3)	5	02 ->	100	49+
REZZO / TACUMA (3)	5	00 ->	75	43+
DAIHATSU				
TERIOS (3)	5	05/06 ->	80	49+
DODGE				
JOURNEY (3)	5	06/08 ->	75	49+
FIAT				
4X4 CROSS (3)	5	06 -> 12	50	49+
CROMA (3)	5	06/05 ->	75	49+
DOBLO (3)		01 -> 09	75	49+
DOBLO II (3)		10 ->	60	52+
FIORINO (3)	5	08 ->	80	52+
FIORINO QUBO (3)	5	08 ->	75	52+
FREEMONT (3)	5	11 ->	70	49+
IDEA (3)	5	03 ->	75	49+
MAREA Week End (3)	5	97 ->	80	43+
PALIO Week End (3)	5	97 ->	75	43+
PANDA (3)	5	10/03 -> 02/12	50	49+
PANDA 4X4 (3)	5	04 -> 12	50	49+
SEDICI (3)	5	06 ->	60	49+
STILO Multi Wagon (3)	5	01 ->	75	49+
STILO Multi Wagon Uproad (3)	5	05 ->	75	49+
TEMPRA Station Wagon (3)	5	90 -> 96	100	43+
UNO Break / Hobby (3)	5	84 -> 98	50	43+
FORD				
AEROSTAR (3)	5	97 ->	75	49+
ESCORT Clipper / Break (3)	5	90 -> 99	75	43+
FOCUS Clipper / Break (3)	5	99 -> 09/04	75	43+
FOCUS II Station Wagon (3)	5	10/04 -> 04/11	75	49+
GALAXY (3)	5	96 -> 05/06	75	49+
GRAND C-MAX (3)	5	10/10 ->	100	49+
KUGA (3)	5	06/08 -> 10/12	75	49+
KUGA II (3)	5	11/12 ->	100	52+
MAVERICK (3)	5	92 -> 98	55	49+
MAVERICK (3)	3	92 -> 98	55	49+
MONDEO I Clipper / Break (3)	5	93 -> 00	75	43+
MONDEO II Clipper / Break (3)	5	01 ->	75	43+
MONDEO III SW (3)	5	06/07 -> 12/14	75	49+
SCORPIO (3)	5	85 -> 94	75	43+
SCORPIO Clipper / Break (3)	5	91 ->	100	43+
SIERRA Clipper / Break (3)	5	83 -> 99	75	43+
TOURNEO COURRIER (3)	5	14 ->	45	49+
HONDA				
ACCORD Tourer / Break (3)	5	09/08 ->	75	49+
ACCORD Tourer / Break (3)	5	03 -> 08/08	70	49+
ACCORD WAG / Break (3)	5	94 -> 97	75	43+
CIVIC Aerodeck (3)	5	98 ->	75	43+
CR-V (3)	5	96 -> 01	50	49+
ODYSSEY / SHUTTLE (3)	5	95 ->	75	49+
HYUNDAI				
ATOS (3)	5	97 ->	75	43+
H1 / STAREX / SATELLITE (3)	4	97 ->	80	43+
I 20 ACTIVE (3)	5	16 ->	75	49+
I 30 CW (3)	5	08 -> 03/12	75	43+

IX 55 (3)	5	11/08 ->	100	49+
LANTRA / ELANTRA Wagon (3)	5	90 -> 99	80	43+
MATRIX (3)	5	01 ->	70	43+
SANTA FE (3)	5	10 -> 08/12	75	49+
SANTA FE (3)	5	01 -> 03/06	100	43+
TERRACAN (3)	5	02 ->	35	49+
TRAJET (3)	5	99 ->	100	49+
TUCSON (3)	5	04 -> 06/15	75	49+
JAGUAR				
X-TYPE Estate (3)	5	04 ->	75	43+
JEEP				
CHEROKEE (3)	5	84 -> 00	75	49+
CHEROKEE (3)	3	84 -> 00	75	49+
CHEROKEE (KK) (3)	5	03/08 -> 13	100	52+
CHEROKEE (KL) (3)	5	14 ->	75	49+
CHEROKEE Liberty (3)	5	01 ->	80	49+
GRAND CHEROKEE (3)	5	98 -> 03/04	60	49+
GRAND CHEROKEE (3)	5	04/04 -> 11/10	75	49+
PATRIOT (3)	5	04/07 ->	65	49+
RENEGADE (3)	5	14 ->	75	52+
KIA				
CARENS (3)	5	00 -> 08/06	75	43+
CARNIVAL (3)	5	05/06 ->	75	49+
CARNIVAL / SEDONA (3)	5	01 -> 04/06	75	49+
CEE D SPORTY WAGON (3)	5	07 -> 08/12	75	49+
RIO Wagon (3)	5	05 ->	50	43+
SORENTO (3)	5	12/09 -> 02/15	100	49+
SORENTO (3)	5	03 -> 11/09	75	43+
SOUL (3)	5	09 -> 03/14	75	49+
SPORTAGE (3)	5	09/04 -> 10/10	75	49+
SPORTAGE (3)	3	93 -> 08/04	75	49+
SPORTAGE (3)	3	09/04 -> 10/10	75	49+
SPORTAGE (3)	5	93 -> 08/04	75	49+
LADA				
111 / 2111 (3)	5	96 ->	75	43+
LAND ROVER				
DISCOVERY (3)	5	99 -> 03	75	49+
FREELANDER (3)	5	98 -> 06	75	43+
FREELANDER (3)	3	98 -> 06	75	43+
LEXUS				
RX 400H (3)	5	05 ->	75	49+
MAZDA				
5 (3)	5	05 -> 01/11	75	49+
6 Fastwagon (3)	5	03/08 -> 12	75	49+
6 Fastwagon (3)	5	13 ->	75	49+
6 Fastwagon (3)	5	02 -> 02/08	100	43+
626 Break (3)	5	98 ->	75	43+
626 Break (3)	5	92 -> 97	75	43+
626 Break (3)	5	88 -> 91	75	43+
DEMIO (3)	5	98 ->	50	49+
MPV (3)	5	00 -> 06	100	49+
PREMACY (3)	5	99 ->	75	49+
MERCEDES-BENZ				
200 / 500 Break (W124) (3)	5	85 -> 95	100	43+
Classe C Break (W202) (3)	5	96 -> 00	100	43+
Classe C Break (W203) (3)	5	01 -> 09/07	100	43+
Classe C Break (W204) (3)	5	10/07 -> 08/14	100	49+
Classe E Break (W124) (3)	5	85 -> 95	100	49+
Classe E Break (W210) (3)	5	96 -> 02	100	49+
Classe E Break (W211) (3)	5	03 -> 10/09	100	49+
Classe E Break (W212) (3)	5	11/09 ->	100	49+
Classe M / ML (W163) (3)	5	97 -> 05/05	75	49+
Classe M / ML (W164) (3)	5	06/05 -> 08/11	75	52+
GL (3)	5	06 ->	100	49+
GLK (3)	5	08 ->	100	49+
VANEO (3)	5	01 ->	75	49+
MITSUBISHI				
GALANT Wagon (3)	5	97 ->	80	43+
GRANDIS (3)	5	03 ->	75	49+
LANCER Wagon (3)	5	93 -> 03	50	43+
OUTLANDER (3)	5	02/07 -> 08/12	100	49+
OUTLANDER / AIRTREK (3)	5	03 -> 01/07	75	49+
PAJERO (3)	5	99 -> 01/07	80	49+
PAJERO (3)	5	02/07 ->	100	49+
PAJERO (3)	3	02/07 ->	100	49+
PAJERO PININ (3)	3	99 ->	80	49+
PAJERO PININ (3)	5	00 ->	80	49+
PAJERO SPORT (3)	5	00 ->	75	49+
SPACE RUNNER (3)	5	91 -> 98	80	43+
SPACE WAGON (3)	5	99 ->	80	49+
NISSAN				
MURANO (3)	5	03 ->	60	49+
NP 300 NAVARA (3)	5	16 ->	75	49+
PRIMERA Break (W10) (3)	5	91 -> 97	75	43+
PRIMERA Break (W11) (3)	5	98 -> 02/02	100	43+
QASHQAI (3)	5	06/07 -> 01/14	75	49+
QASHQAI +2 (3)	5	10/08 ->	75	49+
SUNNY Break (3)	5	91 -> 99	75	43+
TERRANO / PATHFINDER (3)	3	86 -> 95	75	43+
TERRANO / PATHFINDER (3)	5	89 -> 95	75	43+
TERRANO II (3)	5	93 ->	75	49+
TERRANO II (3)	3	93 ->	75	49+
X-TRAIL (3)	5	07/14 ->	75	49+
OPEL				
AGILA (3)	5	00 -> 03/08	75	49+
ANTARA (3)	5	07 ->	100	49+
ASTRA Break (F) (3)	5	91 -> 97	100	43+
ASTRA Break (G) (3)	5	98 -> 08/04	100	43+
COMBO TOUR (3)		12 ->	60	52+
FRONTERA (3)	3	99 ->	100	49+
FRONTERA (3)	5	99 ->	100	49+
FRONTERA (3)	5	91 -> 98	100	43+
FRONTERA (3)	3	91 -> 98	100	49+
KADETT (3)	5	84 -> 91	100	43+
OMEGA Caravan / Break (3)	5	94 ->	100	43+
SINTRA (3)	5	96 ->	75	49+
VECTRA Caravan / Break (3)	5	96 -> 08/03	100	43+
ZAFIRA (3)	5	99 -> 08/05	75	43+
PEUGEOT				
1007 (3)	3	05 ->	100	49+
2008 (3)	5	13 ->	100	49+
206 SW / Break (3)	5	02 ->	80	43+
207 SW (3)	5	07/07 ->	75	49+
306 Break (3)	5	97 ->	75	43+
307 SW / Break (3)	5	02 ->	80	49+
308 SW (3)	5	05/08 -> 04/14	80	49+
4007 (3)	5	07/07 ->	100	49+
406 Break (3)	5	96 ->	100	43+
407 SW (3)	5	04 ->	100	49+
BIPPER TEPEE / OUTDOOR (3)	5	04/08 ->	80	52+
PARTNER (3)	5	96 -> 03/08	60	43+
PARTNER QUICKSILVER (3)	5	06 -> 03/08	75	49+
PARTNER TEPEE (3) (13)	5	05/08 ->	80	52+
PARTNER TEPEE FAMILY (3)	5	05/08 ->	80	49+

PARTNER TEPEE ZENITH (3)	5	05/08 ->	80	49+
PONTIAC				
VIBE (3)	5	01 ->	75	49+
RENAULT				
CLIO III ESTATE (3)	5	08 ->	80	49+
CLIO IV ESTATE (3)	5	03/13 ->	75	49+
KANGOO (3)	4	97 -> 07	80	43+
KANGOO 4x4 (3)	4	01 -> 07	80	43+
KOLEOS (3)	5	06/08 ->	80	49+
LAGUNA II Estate / Break (3)	5	01 ->	80	43+
LAGUNA III Estate / Break (3)	5	08 ->	80	49+
LAGUNA Nevada / Break (3)	5	95 -> 00	80	49+
MEGANE II Estate / Break (3)	5	10/03 ->	80	49+
MEGANE III Estate / Break (3)	5	06/09 ->08/16	80	49+
SCENIC CONQUEST (3)	5	06/07 ->	75	49+
SCENIX XMOD (3)	5	13 ->	75	49+
ROVER				
75 Tourer / Break (3)	5	01 ->	100	43+
MONTEGO Break (3)	5	84 -> 94	75	43+
STREETWISE (3)	5	04 ->	60	43+
STREETWISE (3)	3	04 ->	60	43+
SAAB				
9-3 Estate / Sport Hatch (3)	5	03/05 ->	75	49+
9-3X (3)	5	09 ->	75	49+
9-5 Estate (3)	5	99 ->	100	49+
SEAT				
ALHAMBRA (3)	5	96 -> 08/10	75	49+
ALHAMBRA II (3)	5	09/10 ->	75	52+
ATECA (3)	5	16 ->	75	49+
EXEO ST (3)	5	09 ->	75	49+
SKODA				
FABIA Combi/Break (MKI) (3)	5	00 -> 07	75	43+
FABIA Combi/Break (MKII) (3)	5	08 -> 14	75	49+
FABIA Combi/Break (MKIII) (3)	5	01/15 ->	75	49+
FELICIA Break (3)	5	95 ->	75	43+
FORMAN / FAVORIT Break (3)	5	90 -> 95	75	43+
OCTAVIA Combi / Break (3)	5	98 -> 09/04	100	43+
OCTAVIA II Combi / Break (3)	5	10/04 -> 07/13	75	49+
OCTAVIA III Combi / Break (3)	5	08/13 ->	75	49+
OCTAVIA SCOUT (3)	5	04/07 ->	75	49+
ROOMSTER (3)	5	06 ->	75	43+
ROOMSTER SCOUT (3)	5	07/07 ->	75	43+
SUPERB COMBI II (3)	5	10 -> 08/15	100	49+
SUPERB COMBI III (3)	5	09/15 ->	75	49+
YETI (3)	5	09 ->	75	49+
SSANGYONG				
KYRON (3)	5	06 ->	45	49+
MUSSO (3)	5	93 ->	55	49+
REXTON (3)	5	02 ->	100	49+
RHODIUS (3)	5	04 ->	70	49+
SUBARU				
IMPREZA Station Wagon (3)	5	01 ->	80	43+
IMPREZA Station Wagon (3)	5	93 -> 00	75	43+
IMPREZA TS / RS (3)	4	93 -> 00	75	43+
LEGACY Outback /LANCASTER (3)	5	97 -> 08/03	100	43+
SUZUKI				
BALENO / ESTEEM / CULTUS (3)	5	96 ->	75	43+
GRAND VITARA / ESCUDO (3)	5	98 -> 09/05	45	49+
GRAND VITARA / ESCUDO (3)	3	98 -> 09/05	45	49+
IGNIS (3)	5	03 ->	35	49+
JIMNY (3)	3	98 ->	75	49+
SX4 (3)	5	06 -> 08/13	60	49+
WAGON R / R Wide / R+ (3)	5	96 -> 99	50	49+
WAGON R+ (3)	5	00 ->	50	49+
TOYOTA				
4 - RUNNER / SURF (3)	5	87 -> 95	75	43+
AVENSIS VERSO (3)	5	01 ->	100	43+
AVENSIS Wagon / Break (3)	5	98 -> 04/03	100	43+
AVENSIS Wagon / Break (3)	5	05/03 -> 08	100	43+
CARINA E Break - Wagon (3)	5	92 -> 97	100	43+
CARINA II Break - Wagon (3)	5	88 -> 91	100	43+
COROLLA VERSO (3)	5	04 ->	75	49+
COROLLA VERSO / SPACIO (3)	5	01 -> 03	75	49+
COROLLA Wagon / Break (3)	5	91 -> 96	100	43+
COROLLA Wagon / Break (3)	5	97 -> 00	100	43+
LAND CRUISER (3)	5	03 ->	100	49+
LAND CRUISER (3)	3	03 ->	100	49+
LAND CRUISER J9 - PRADO (3)	5	97 -> 02	100	49+
PICNIC / IPSUM (3)	5	96 ->	100	49+
PREVIA / ESTIMA / ALPHARD (3)	5	00 ->	100	43+
RAV-4 (3)	5	01 -> 01/06	100	49+
RAV-4 (3)	3	01 -> 01/06	100	49+
RAV-4 (3)	5	03/13 ->	75	49+
SPRINTER CARIB Break (3)	5	98 ->	80	43+
YARIS Verso (3)	5	99 ->	75	43+
VOLKSWAGEN				
BORA Variant / Break (3)	5	99 ->	75	43+
CADDY (3)	5	11 ->	75	49+
CROSS GOLF (3)	5	03/07 ->	75	49+
GOLF III Variant / Break (3)	5	94 -> 98	75	43+
GOLF IV Variant / Break (3)	5	99 ->	75	43+
GOLF V SW / Variant (3)	5	05/07 ->	75	49+
GOLF VI SW / Variant (3)	5	10/09 ->	75	49+
GOLF VII SW / Variant (3)	5	08/13 ->	75	46+
PASSAT SW (B6) (3)	5	10/05 ->11/10	75	46+
PASSAT SW (B7) (3)	5	12/10 -> 10/14	75	46+
PASSAT Variant (B2) (3)	5	80 -> 88	75	43+
PASSAT Variant (B3/B4) (3)	5	89 -> 96	75	43+
PASSAT Variant (B5) (3)	5	97 -> 09/05	100	43+
POLO (3)	3	82 -> 94	75	43+
POLO Cross (3)	5	06 -> 04/10	75	43+
POLO Cross (3)	5	05/10 ->	75	49+
POLO Fun (3)	5	04 ->	75	43+
POLO Variant / Break (3)	5	98 ->	50	43+
SHARAN (3)	5	95 -> 08/10	75	49+
SHARAN II (3)	5	09/10 ->	75	52+
TIGUAN (3)	5	11/07 -> 03/16	75	49+
TIGUAN II (3)	5	04/16 ->	75	49+
TOUAREG (3)	5	02 -> 05/10	50	49+
TOURAN (3)	5	03 -> 08/10	100	49+
TOURAN II (3)	5	09/10 -> 08/15	100	49+
TOURAN III (3)	5	09/15 ->	75	49+
VOLVO				
850 Break / Wag (3)	5	93 -> 96	75	49+
V40 (3)	5	96 -> 11	100	43+
V40 CC (3)	5	13 ->	75	49+
V50 (3)	5	04 ->	75	49+
V70 (3)	5	97 -> 99	75	49+
V70 (3)	5	08/07 ->	100	49+
V70 (3)	5	00 -> 07/07	100	49+
XC70 (3)	5	00 -> 07/07	100	49+
XC70 (3)	5	08/07 ->	100	49+
XC90 (3)	5	03 -> 05/15	100	49+

☐ = Doors / Portes / Türig / Porte / Puertas / Drzwi / Deurs / Portas / Ajtókhoz / двери / πόρτες

(3) = Vehicle with original longitudinal bars, Véhicule avec barres longitudinales d'origine, Fahrzeuge mit original-dachreling, Veicoli con barre longitudinali originali, Vehículo con barras longitudinales de origen, Samochód z oryginalnymi relingami, Voertuig met originele longitudinale stangen, Veículo com barras longitudinais de origem, Gyárilag hosszirányú rudakkal szerelt gépjármű, Автомобиль с продольными дугами, предусмотренными моделью, Οχημα με διαμήκεις μπάρες από εργοστασιακή κατασκευή.

(13) Except glass roof - Sauf toit en verre - Excepto techo en vidrio - Außer Glasdach - Tranne tetto di vetro - Z wyłączeniem szklanego dachu - Behalve glazen dak - Excepto tejadilho de vidro - Kivéve az üvegtetőket - За исключением стеклянной крыши - Εξαίρετα εναλλακτικά δεξιά και αριστερά - Med undtagelse af glastag - Kromě skleněné střechy - Cu excepţia acoperişurilor din sticla - Nèra stiklinio stogo - Neietverot stikla jumtu - Välja arvatud klaaskatus - Iný ako sklíčko strop - Razen steklena streha - Osim staklenog krova - Osim staklenog krova.

Mont Blanc®

MB RoofBars AMC KIT

FIX RAIL FOOT 5400

5 JAHRE GARANTIE YEARS GUARANTEE

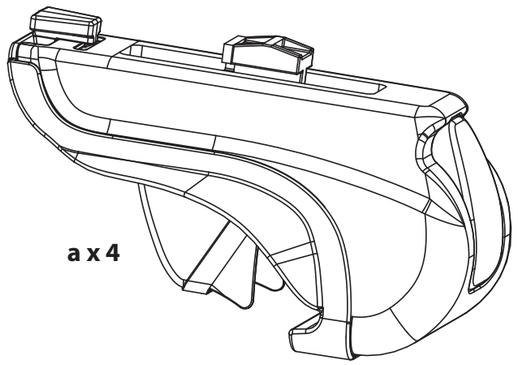

a x 4

b x 4

AUTOMAXI INTERNATIONAL
35417 SAINT-MALO CEDEX
France
Type : BARRE DE TOIT / ROOF RACK
Modèl : **AMC FIX RAIL FOOT N°5400**
Max Load : **70 KG** **Pxxxxxxxx**
OF: xxxxxx
B16-1
245 400

c x 1

Pour en savoir plus :
www.quefairedemesdechets.fr

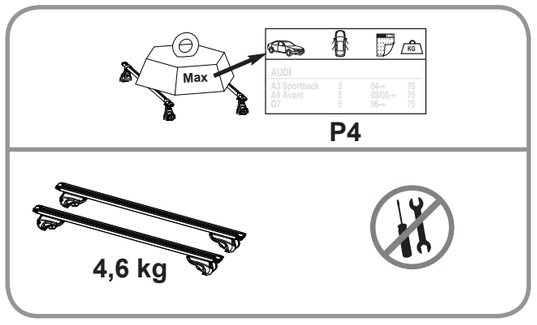

EN Keep these instructions for future use.
FR Garder cette notice pour les utilisations futures.
ES Guardar este manual para futuras utilizaciones.
DE Die Anleitung zur späteren Benutzung aufbewahren.
IT Conservare queste istruzioni per ogni ulteriore consultazione.
NL Bewaar deze gebruiksaanwijzing voor toekomstige raadpleging.
PT Guardar este manual para as utilizações futuras.
PL Zachować instrukcję w przypadku użytkowania w przyszłości.
HU Őrizze meg ezt a használati utasítást későbbi felhasználás céljából.
RU Сохраните эту инструкцию для дальнейшего пользования.
RO Păstraţi instrucţiunile pentru consultarea lor ulterioară.
SK Tento návod si uchovajte pre ďalšie použitie.
CS Uschovejte návod pro pozdější použití.
SV Behåll denna information för framtida bruk
BG Запазете настоящата бележка за бъдещи справки
TR Bu bilgileri ileride kullanmak üzere saklayın
UK Збережіть цю інструкцію для подальшого використання
EL Φυλάξτε αυτό το εγχειρίδιο οδηγιών για μελλοντικές χρήσεις.
DA Gem denne vejledning til senere brug.

Mont Blanc France
24-30 Rue Claude Bernard - C.S. 61768
35417 Saint Malo Cédex - France
Office : +33 (0)2 99 21 12 70
Fax : +33 (0)2 99 21 12 71
www.montblancgroup.com

Réf.Imp.: 058234/B16-1

Assembly - Assemblage - Fijaciones - Montage - Assemblaggio - Montagens - Assemblages - Montaż - Összeszerelés - Сборка - Ansamblu - Montáž - Montáž - Montering - Сглобяване - Birleştirme - Складання - Συνδέσεις - Montage

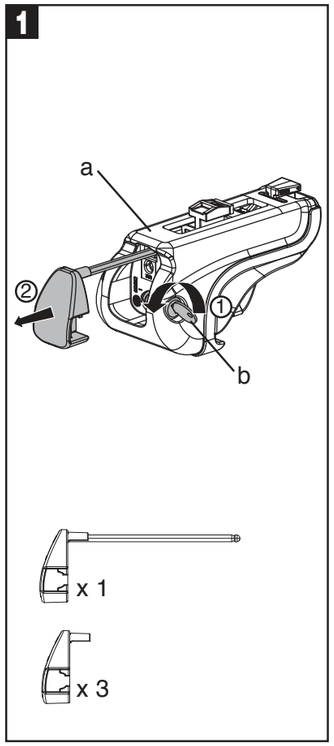

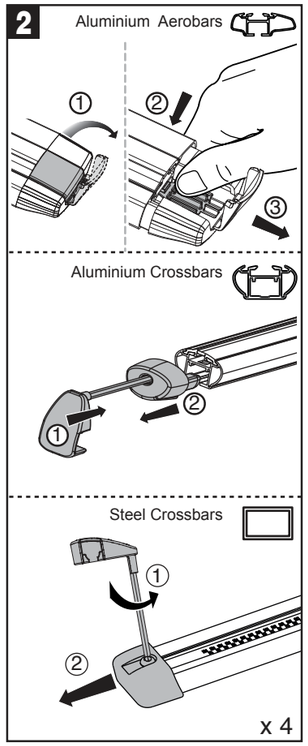

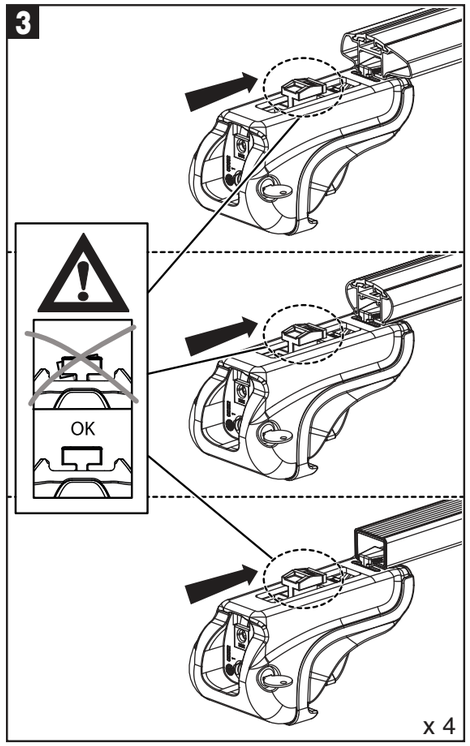

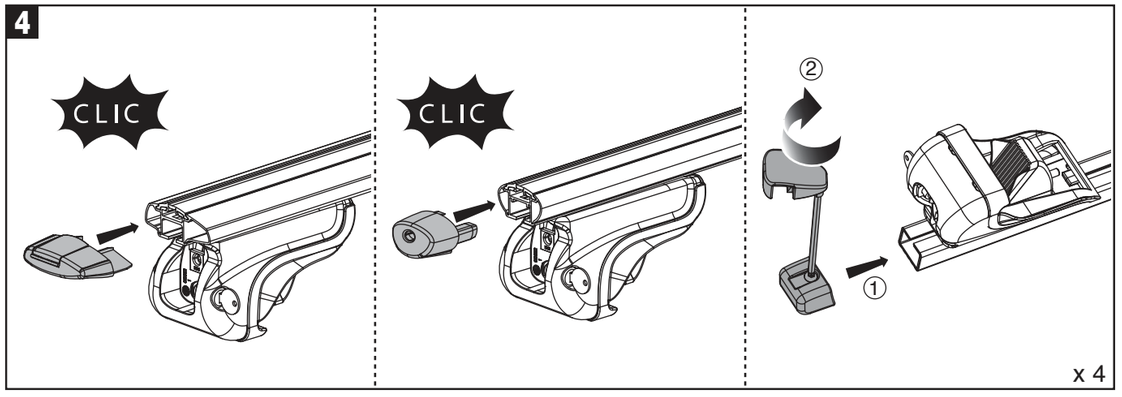

Fitting on vehicle - Montage sur véhicule - Colocación en vehículos - Montage auf Fahrzeug - Montaggio su veicoli - Montage op voertuigen - Montagens em veículos - Montowanie na pojazdach - Felszerelés gépjárműre - Монтаж на автомобиль - Montaj pe vehicul - Upevnenie na vozidlá - Montáž na vozidlo - Montering på bilen - Монтиране върху автомобила - Araç üzerine montaj - Встановлення на автомобілі - Τοποθέτηση στο όχημα - Montage på køretøjer

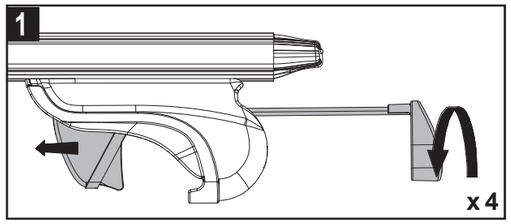

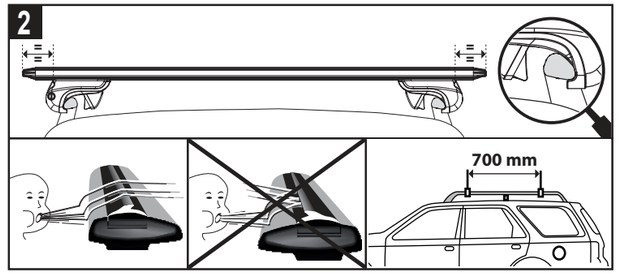

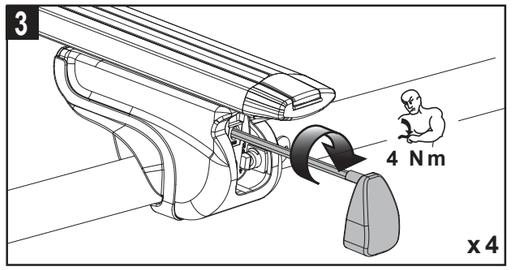

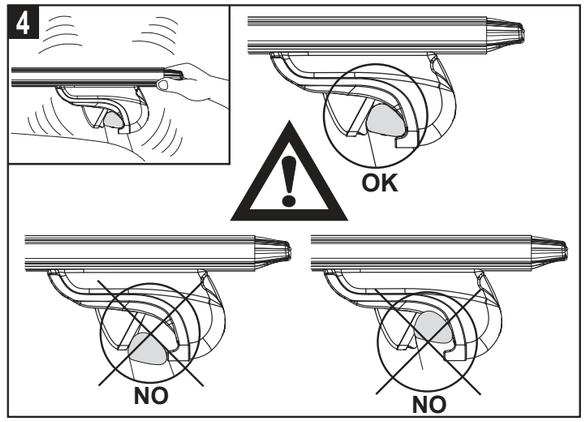

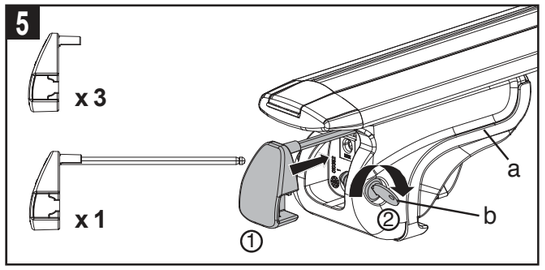

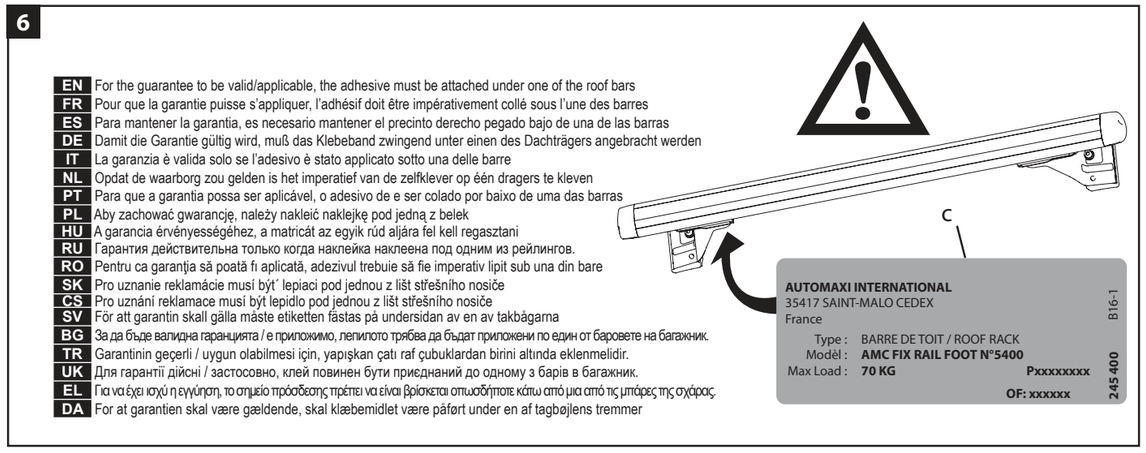

EN For the guarantee to be valid/applicable, the adhesive must be attached under one of the roof bars
FR Pour que la garantie puisse s'appliquer, l'adhésif doit être impérativement collé sous l'une des barres
ES Para mantener la garantia, es necesario mantener el precinto derecho pegado bajo de una de las barras
DE Damit die Garantie gültig wird, muß das Klebeband zwingend unter einen des Dachträgers angebracht werden
IT La garanzia è valida solo se l'adesivo è stato applicato sotto una delle barre
NL Opdat de waarborg zou gelden is het imperatief van de zelfklever op één dragers te kleven
PT Para que a garantia possa ser aplicável, o adesivo de e ser colado por baixo de uma das barras
PL Aby zachować gwarancję, należy nakleić naklejkę pod jedną z belek
HU A garancia érvényességéhez, a matricát az egyik rúd aljára fel kell regasztani
RU Гарантия действительна только когда наклейка наклеена под одним из рейлингов.
RO Pentru ca garanţia să poată fi aplicată, adezivul trebuie să fie imperativ lipit sub una din bare
SK Pro uznanie reklamácie musí býť lepiaci pod jednou z líšt střešního nosiče
CS Pro uznání reklamace musí být lepidlo pod jednou z lišt střešního nosiče
SV För att garantin skall gälla måste etiketten fästas på undersidan av en av takbågarna
BG За да бъде валидна гаранцията / е приложимо, лепилото трябва да бъдат приложени по един от баровете на багажник.
TR Garantinin geçerli / uygun olabilmesi için, yapışkan çatı raf çubuklardan birini altında eklenmelidir.
UK Для гарантії дійсні / застосовно, клей повинен бути приєднаний до одному з барів в багажник.
EL Για να έχει ισχύ η εγγύηση, το σημείο πρόσδεσης πρέπει να είναι βρίσκεται οπωσδήποτε κάπω από μια από τις μπάρες της σχάρας.
DA For at garantien skal være gældende, skal klæbemidlet være påført under en af tagbøjlens tremmer