Mont Blanc®

Easy Go™ • NO WORRIES • NO TOOLS • NO ASSEMBLY NEEDED

MB Roofbox

Altitude 350
Altitude 450

DE	Montageanleitung	FI	Asennusohjet
GB	Fitting instructions	NL	Montagevoorschrift
SE	Monteringsanvisning	ES	Instrucciones de montaje
FR	Instructions de montage	IT	Istruzioni per componenti
RU	Инструкция по сборке	PL	Instrukcja montażu
PT	Instruções de montagem		

IMPORTANTE:
- Leer antes del primer uso.
- ***Asegúrese que el cofre está cerrado antes de abrirle en la otra cara***
- Realizar el montaje unicamente conforme a estas instrucciones.
- Llevar las instrucciones en el vehículo.
- Reglas nacionales exigidas e instrucciones vigentes tienen que ser cumplidas al respecto del modo de uso de carga equipajes y accesories.
- No monte o utilice este producto hasta que haya comprendido las instrucciones de montaje. Si tiene alguna pregunta, por favor pongase en contacto con su distribuidor para más información.

INFORMAZIONI:
- Leggere accuratamente le istruzioni prima di usare il prodotto per la prima volta
- ***Attenzione verificare che il box sia chiuso su un lato prima di aprire l'altro***
- Adattare la ruota seguendo solo queste istruzioni .
- Tenere le istruzioni in auto
- Assicurarsi di seguire le norme nazionali e le leggi in vigore riguardanti il metodo di applicazione del porta-pacchi e accessori
- Non assemblare o usare questo prodotto salvo aver capito le istruzioni per l'uso. Per qualsiasi domanda, contattare il rivenditore locale per ulteriori.

Предупреждение!
- Внимательно прочитайте инструкцию перед использованием продукта в первый раз
- ***Удостоверьтесь, что бокс закрыт с одной стороны, прежде чем открывать его с другой стороны.***
- Установите багажную систему, только используя инструкцию
- Держите инструкцию в машине
- Удостоверьтесь, что способ применения багажной системы и аксессуаров не противоречит Законодательству РФ
- Не собирайте и не используйте продукт, пока вы не поймете инструкцию по установке. Если в процессе установке у Вас возникли вопросы, свяжитесь с Вашим продавцом для получения необходимой информации.

Ważne:
- Przed pierwszym użyciem przeczytać.
- ***Przed otwarciem boksu jego druga strona, przeciwstawna do otwieranej, musi zostać zaryglowana.***
- Montaż przeprowadzić zgodnie z niniejszą instrukcją.
- Instrukcję należy umieścić w samochodzie.
- Należy stosować się do obowiązujących przepisów dotyczących sposobu korzystania z bagażników i wyposażenia.
- Przed zamontowaniem i użyciem niniejszego produktu należy bardzo dokładnie przeczytać niniejszą instrukcję montażu. W przypadku niejasności należy porozumieć się ze sprzedawcą.

Atenção:
- Ler antes de utilizar
- ***Confirmar que a bagageira está trancada de um dos lados antes de abrir do outro***
- Realizar a montagem conforme estas indicações
- Recomendamos manter estas instruções no seu automóvel
- Cumprir as regras nacionais e respectiva legislação a respeito do modo de utilização de carga e acessórios
- Não montar ou utilizar este produto sem ter compreendido e entendido as instruções de montagem. Se tiver alguma questão queira por favor entrar em contacto com o distribuidor nacional.

WICHTIG:
- Vor Erstgebrauch lesen.
- **Bevor die Box auf der einen Seite geöffnet wird, muss sie auf der anderen Seite geschlossen werden.**
- Montage nur nach dieser Vorlage durchführen.
- Bitte führen Sie die Montageanleitung im Fahrzeug mit.
- Bitte befolgen Sie unbedingt geltendes Recht und aktuelle Vorschriften bezüglich der Verwendung von Lastenträgern und Zubehör an Ihrem Fahrzeug.
- Bitte lesen Sie vor der Montage und Anwendung des Produktes die Montageanleitung genau durch. Bei eventuellen Unklarheiten setzen Sie sich bitte mit Ihrem Händler in Verbindung.

WARNING !
- Read these instructions carefully before using the product for the first time.
- ***Make sure that the box is locked on one side before opening it on the other side.***
- Assemble and fit the product using these instructions only.
- Keep instructions in car.
- Be sure to follow the national rules and legislations in force regarding method of application of load carrier and accessories.
- Do not assemble or use this product unless you have understood the fitting instruction. If you have any questions, please contact your local dealer for further information.

OBS !
- Läs igenom anvisningen noggrant innan produkten tas i bruk.
- ***OBS! Kontrollera att boxen är <u>låst på ena sidan</u> innan den öppnas på andra sidan.***
- Montera endast enligt denna beskrivning.
- Monteringsanvisningen skall medföras i bilen.
- Gällande nationella lagkrav och föreskrifter skall följas vad avser användningssätt för lasthållare och tillbehör.
- Montera och använd inte produkten förrän du har förstått monteringsanvisningen. Vid eventuella oklarheter, kontakta återförsäljaren.

IMPORTANT:
- A lire soigneusement avant la première utilisation
- ***Assurez vous que le coffre soit verrouillé d'un côté avant d'ouvrir l'autre côté***
- Pour le montage, se conformer strictement aux présentes instructions
- Les instructions doivent nécessairement se trouver dans le véhicule
- Les arrêtés et lois nationaux en vigueur doivent être suivis lors de l'emploi du porte-bagages et de ses accessories
- Ne pas assembler et ne pas utiliser le produit avant de lire les instructions de montage. Prendre contact avec le fournisseur lors de problèmes éventuels.

TÄRKEÄÄ:
- Luettava ennen ensimmäistä käyttöönottoa.
- ***Huom. Tarkista, että boxi on lukittu toiselta puolelta ennen kuin se avataan.***
- Asennus vain tämän ohjeen mukaan.
- Pidettävä mukana ajoneuvossa.
- Taakkatelineiden ja niiden lisätarvikkeiden käyttöä koskevia kansallisia lakeja ja muita säännöksiä on aina noudatettava.
- Älä asenna äläkä käytä tuotetta ennen kuin olet ymmärtänyt asennusohjeet. Ota yhteys jälleenmyyjään epäselvissä tapauksissa.

BELANGRIJK:
- Voor gebruik goed doorlezen.
- ***Let er vooral op dat de ene kant van de dakkoffer op slot zit voor de ander kant wordt geopend.***
- Montage alleen volgens dit voorbeeld uitvoeren.
- Montagevoorschrift in de auto bewaren.
- Wettelijke regels en voorschriften ten aanzien van gebruik van allesdragers en accessoires moeten in acht worden genomen.
- Dit produkt niet monteren en gebruiken voordat het montagevoorschrift geheel duidelijk is. Wend U met eventuele vragen tot de plaatselijke dealer.

§1

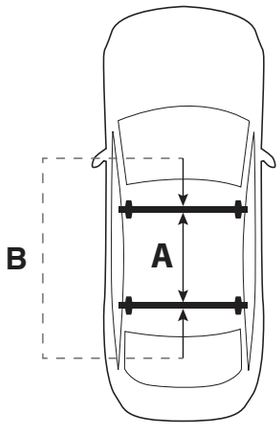

A min. **550** mm
B max. **1000** mm

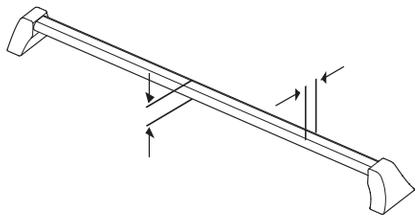

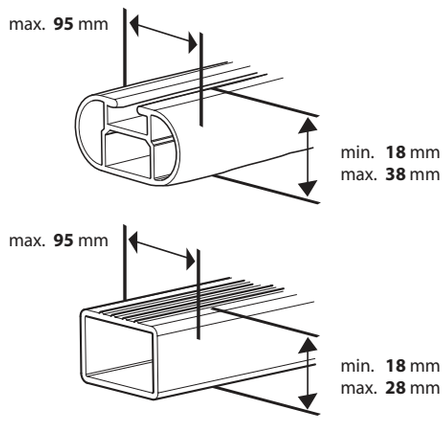

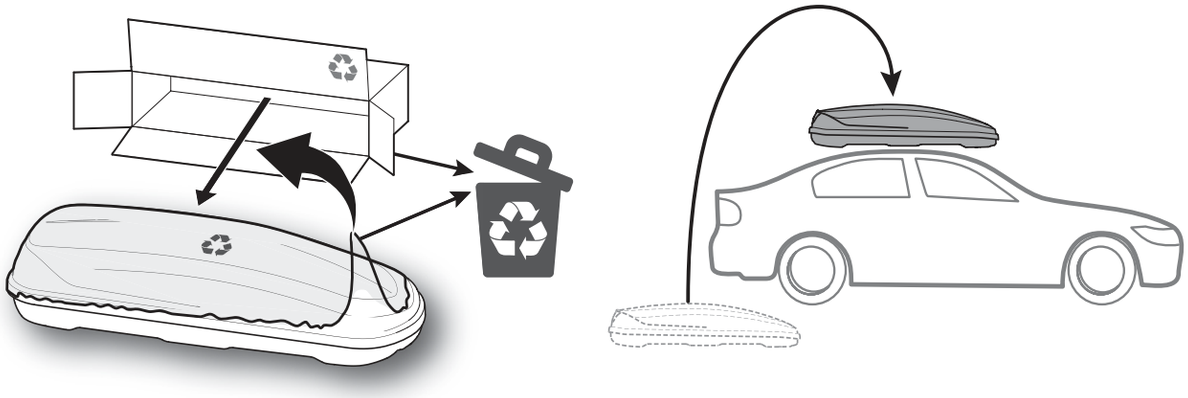

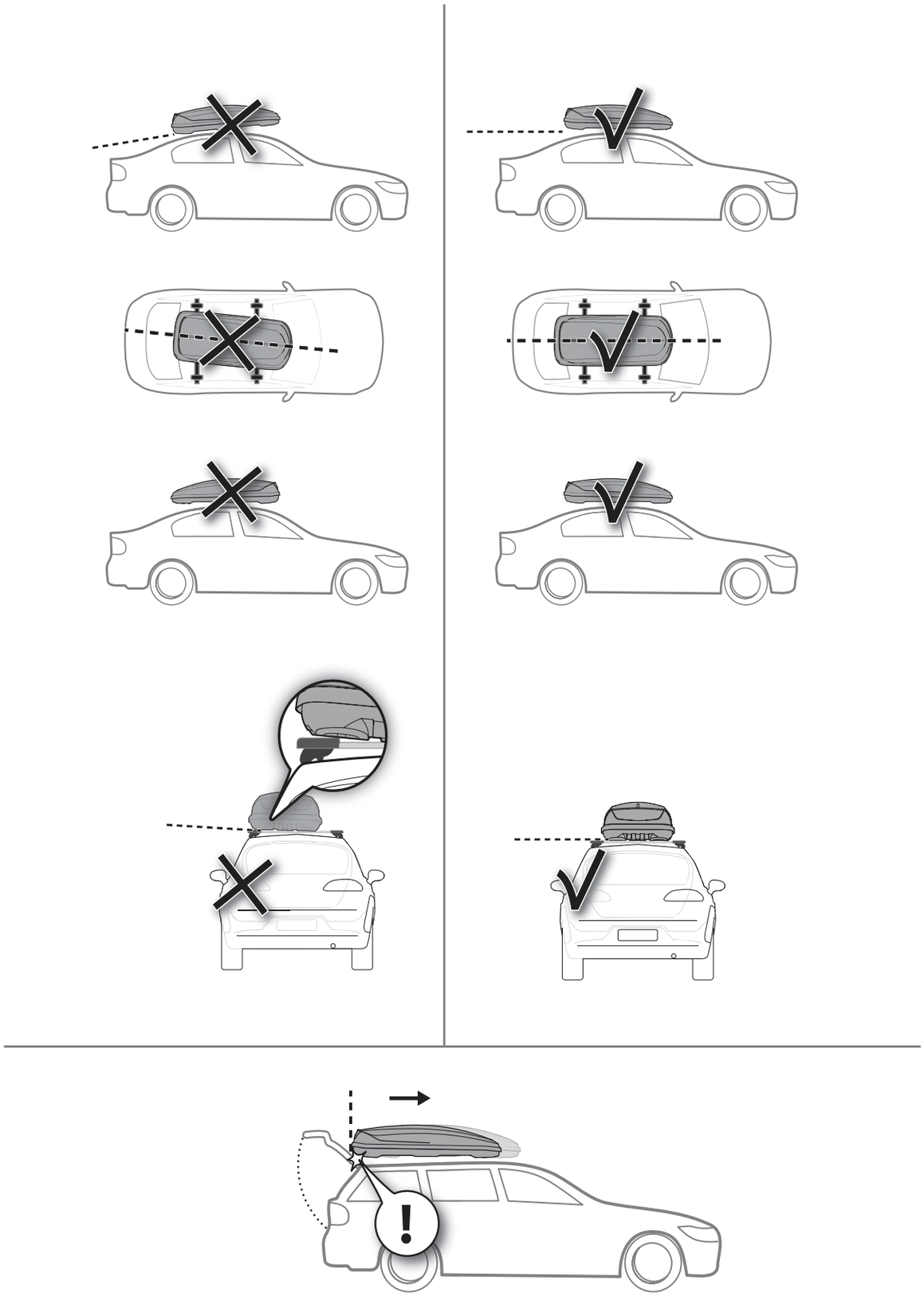

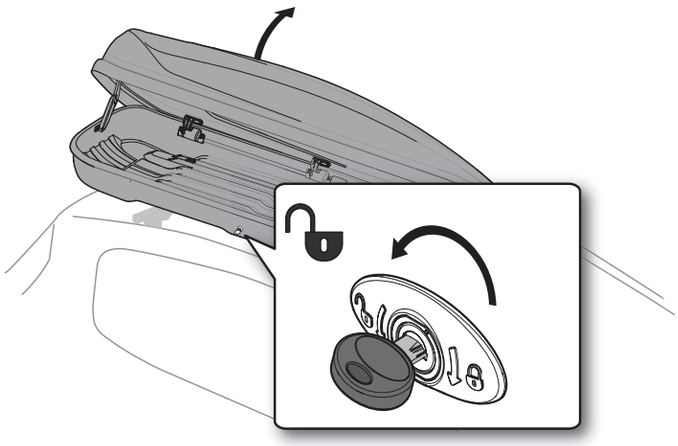

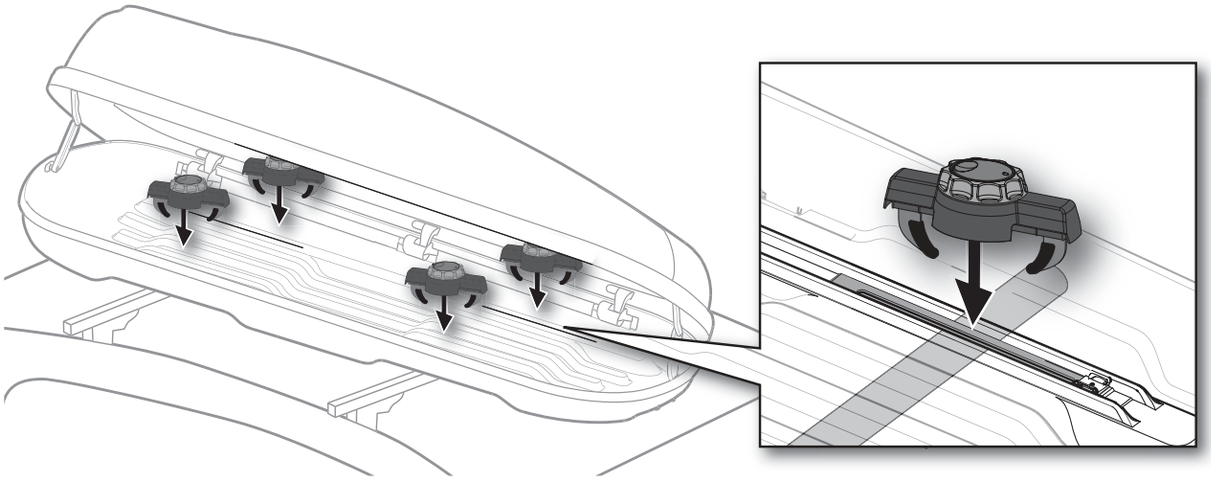

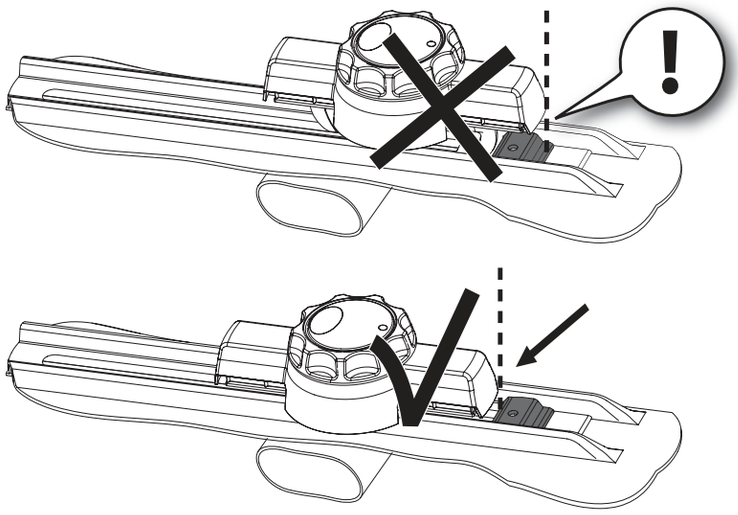

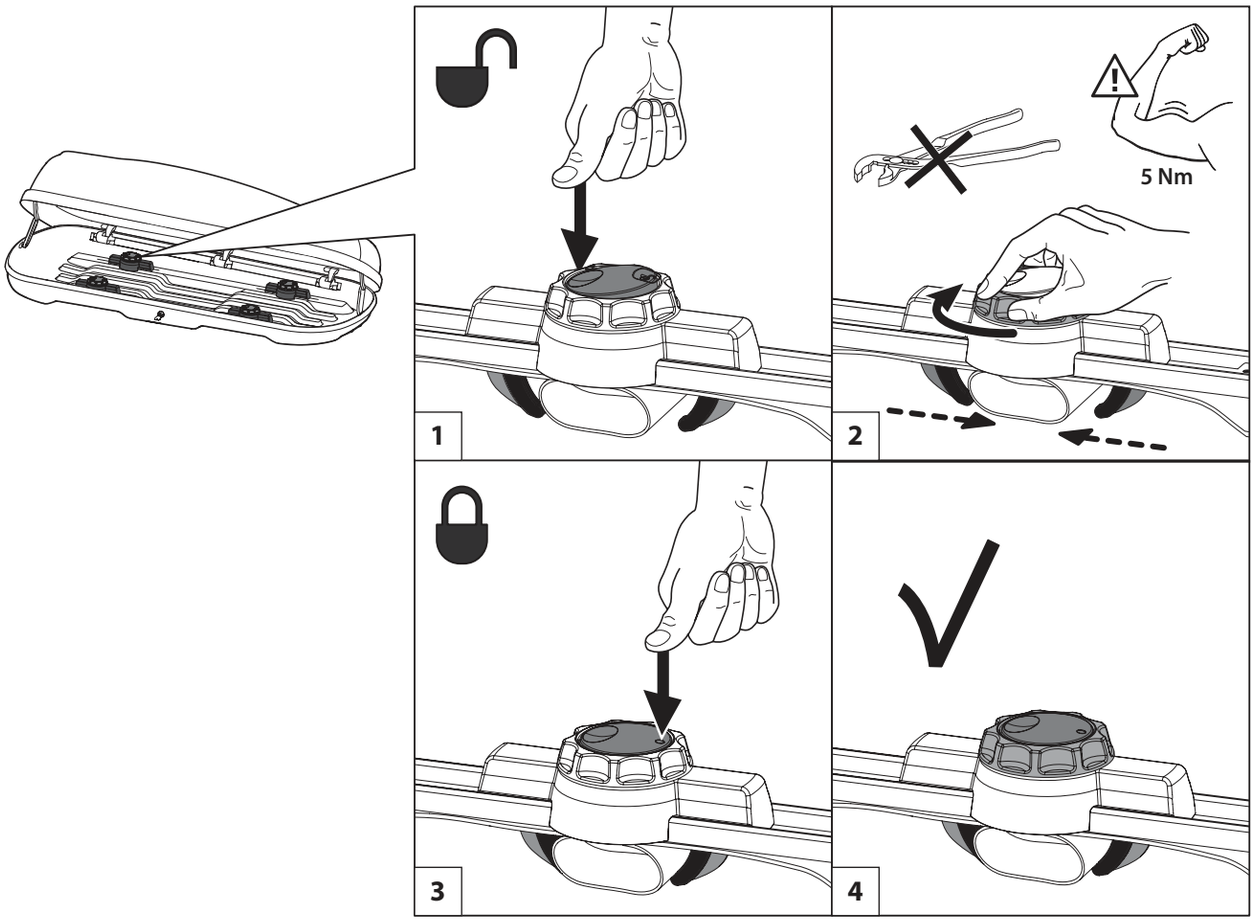
5 Nm
1
2
3
4

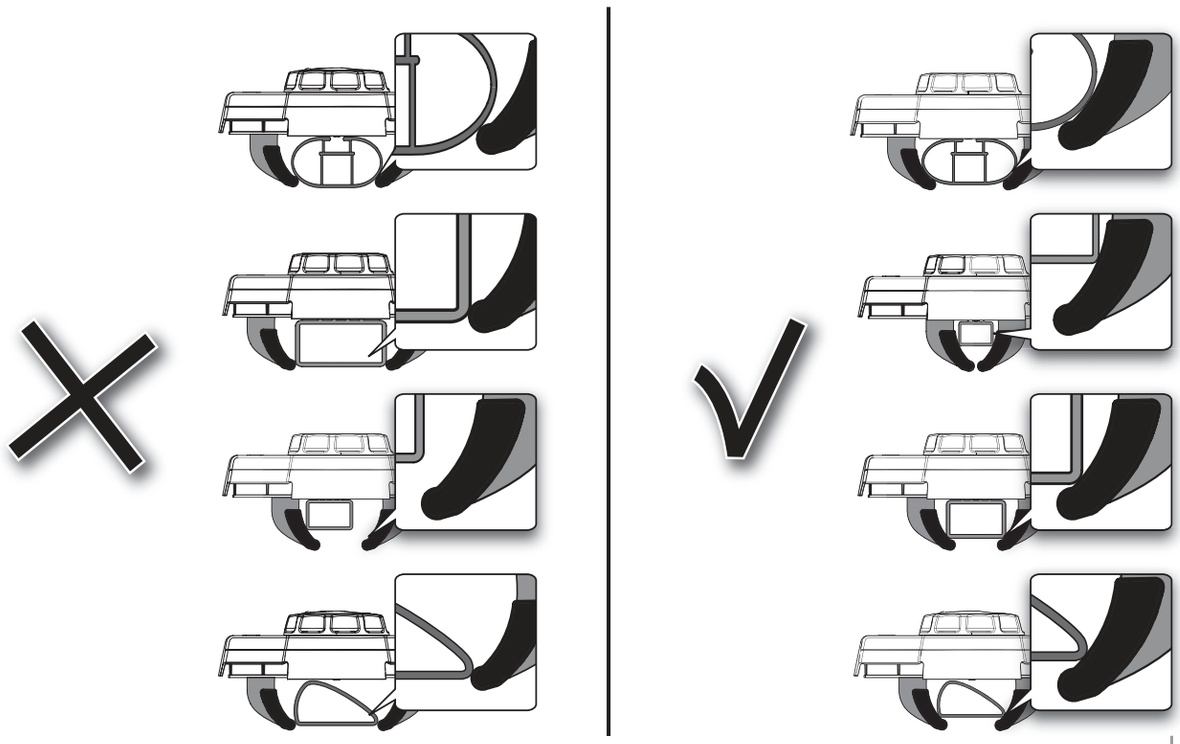

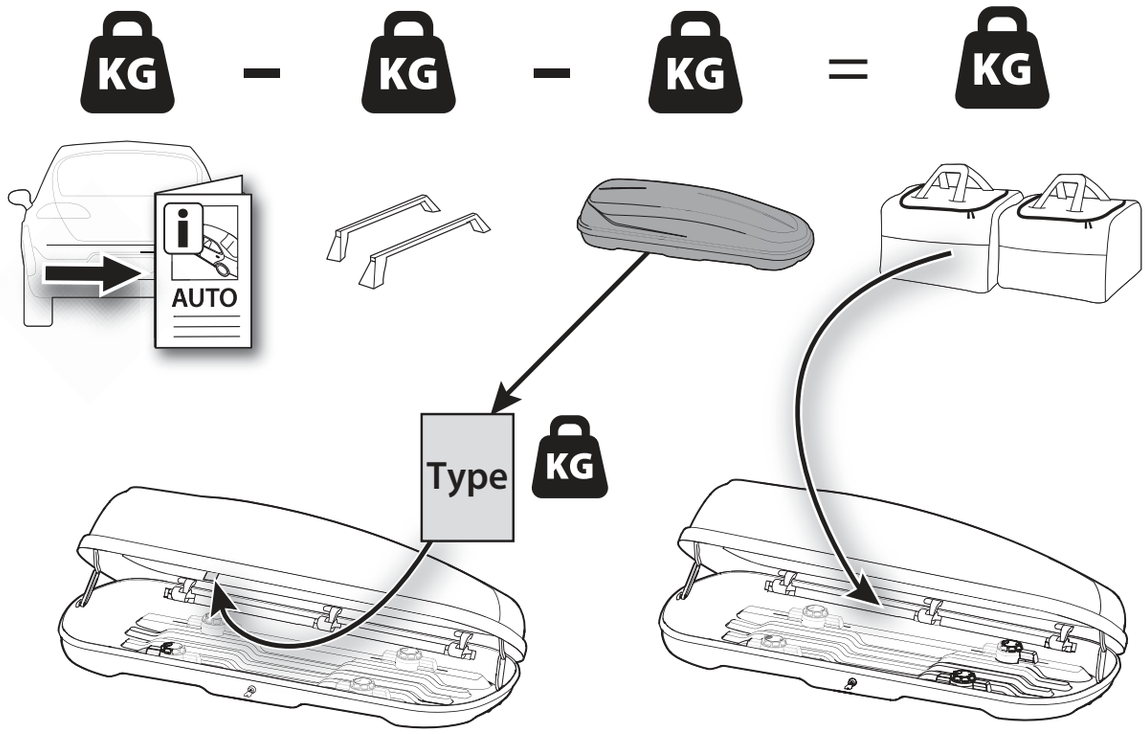
KG
KG
KG
KG
AUTO
Type
KG

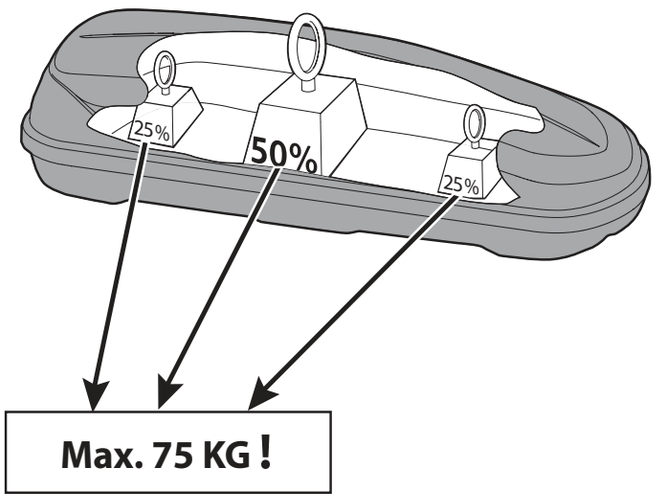
25%
50%
25%
Max. 75 KG !

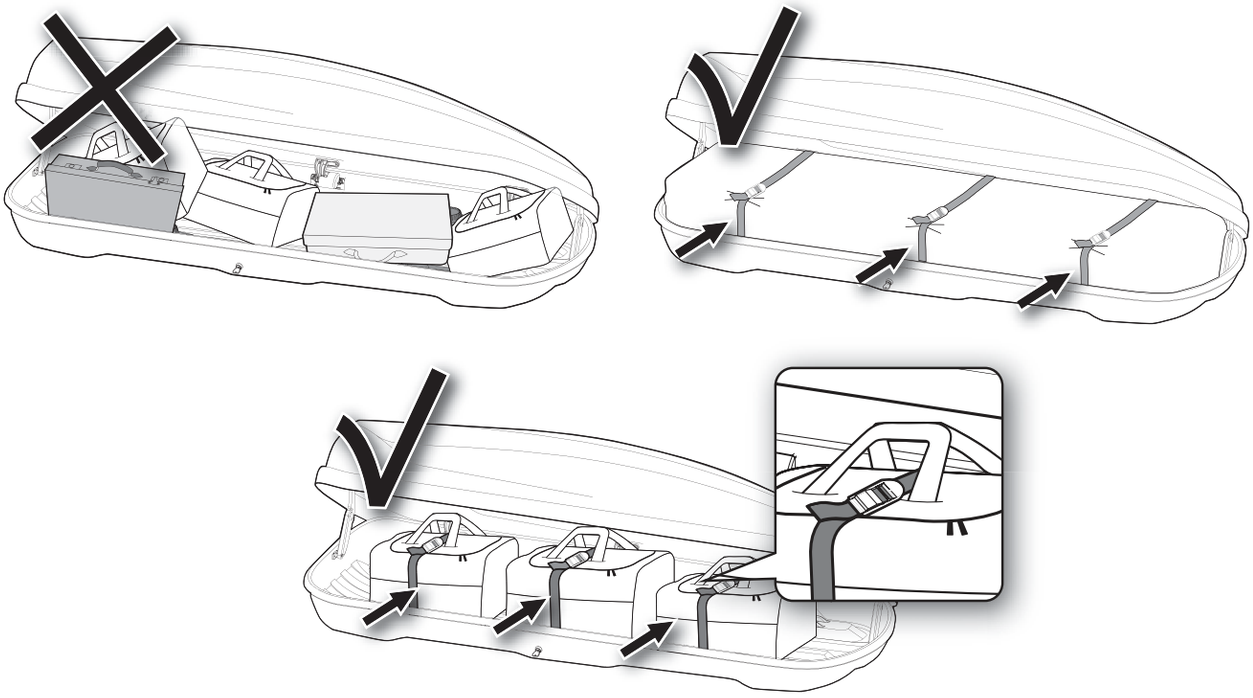

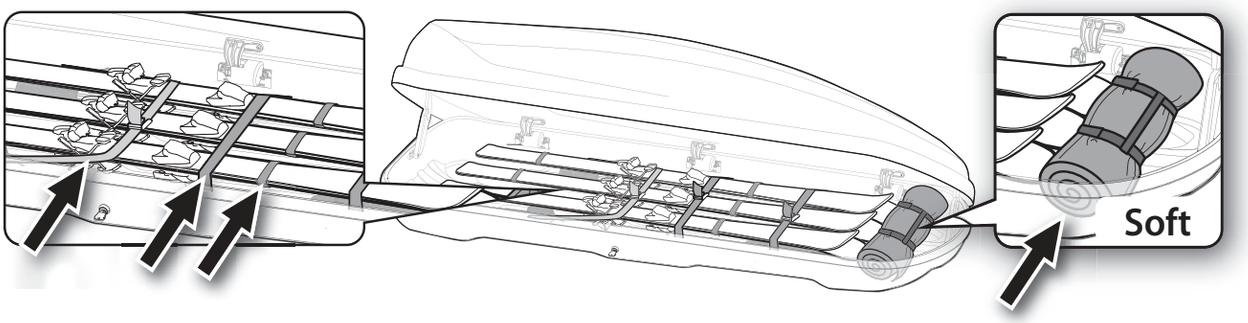
Soft

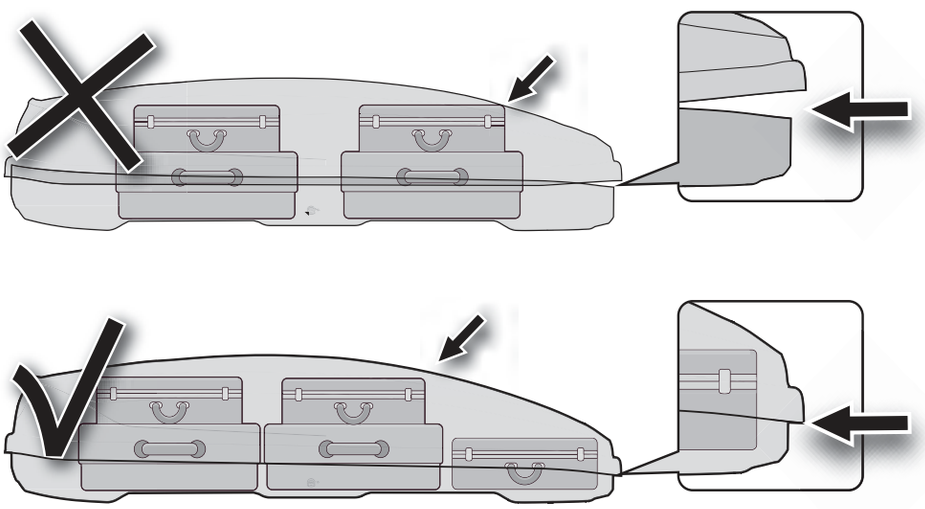

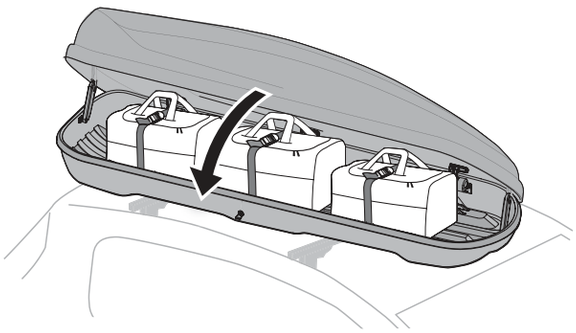

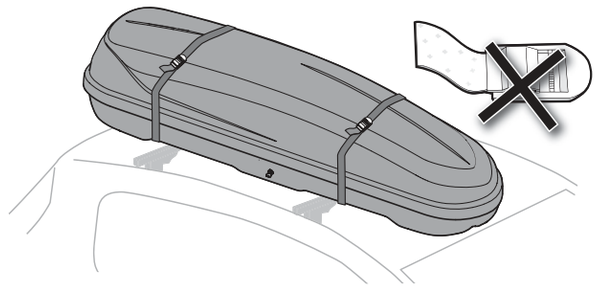

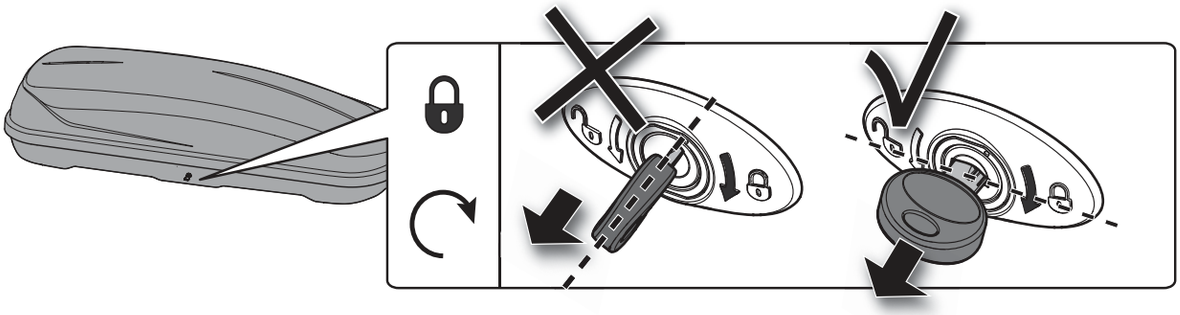

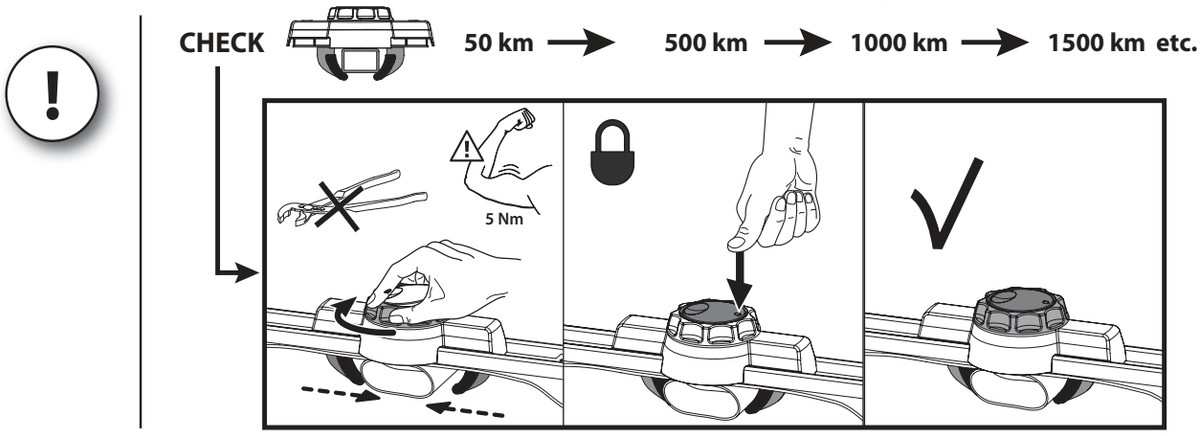
CHECK
50 km
500 km
1000 km
1500 km etc.
5 Nm

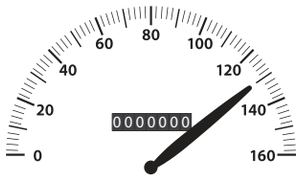
0
20
40
60
80
100
120
140
160
0000000

MAX 130 km/ h

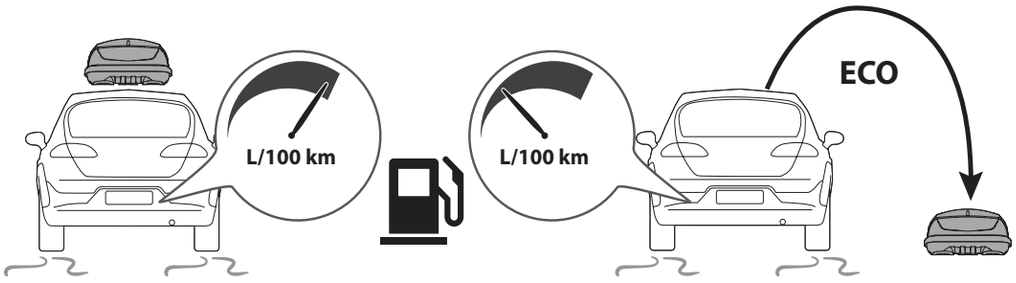
L/100 km
L/100 km
ECO

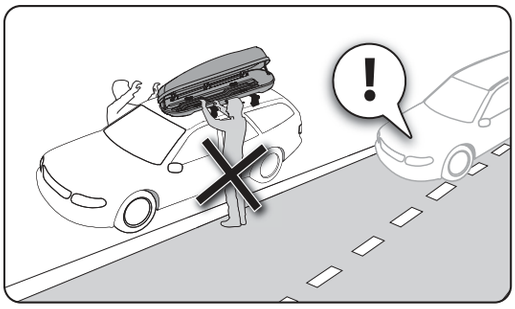

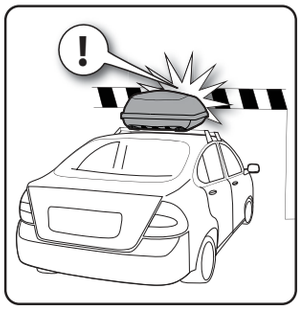

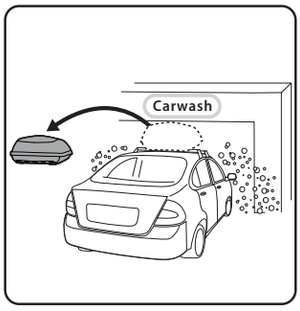
Carwash

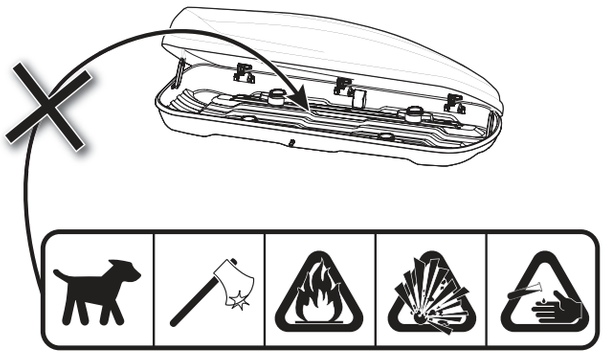

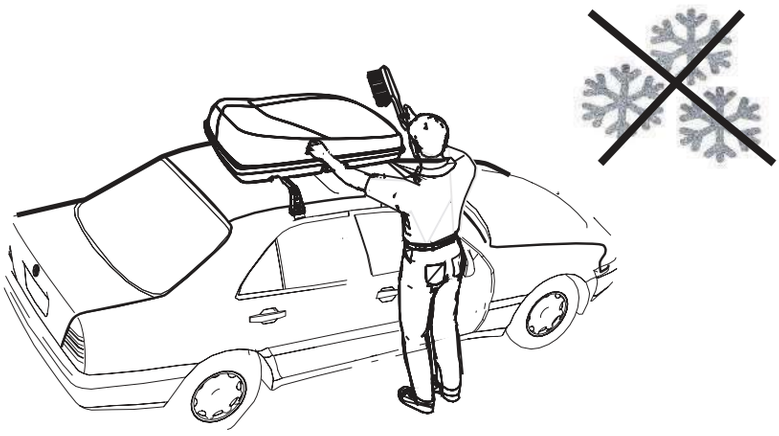

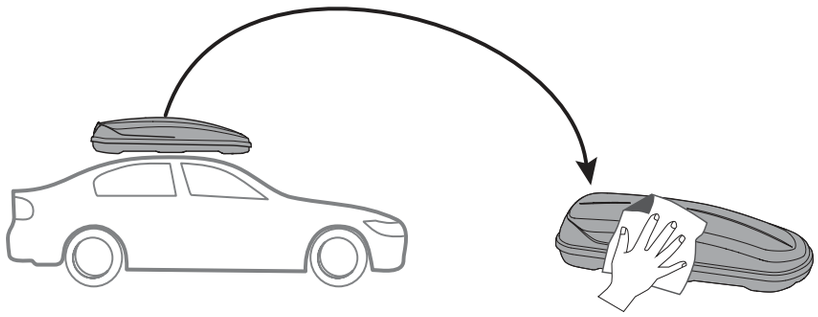

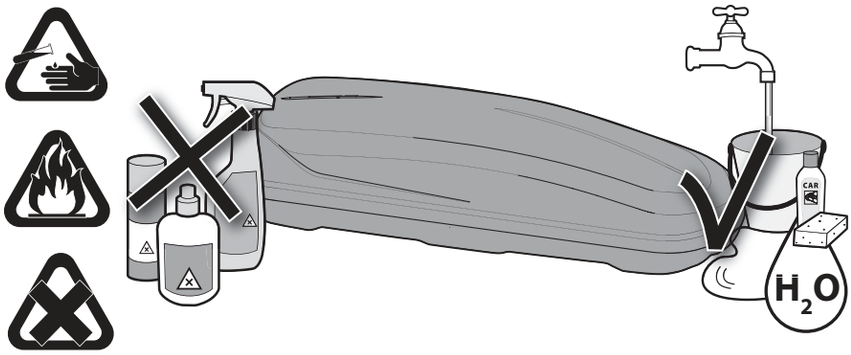
CAR
H_2O

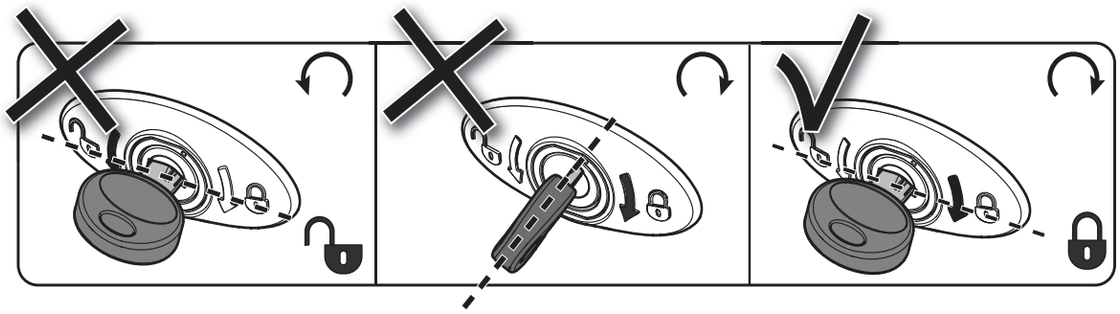

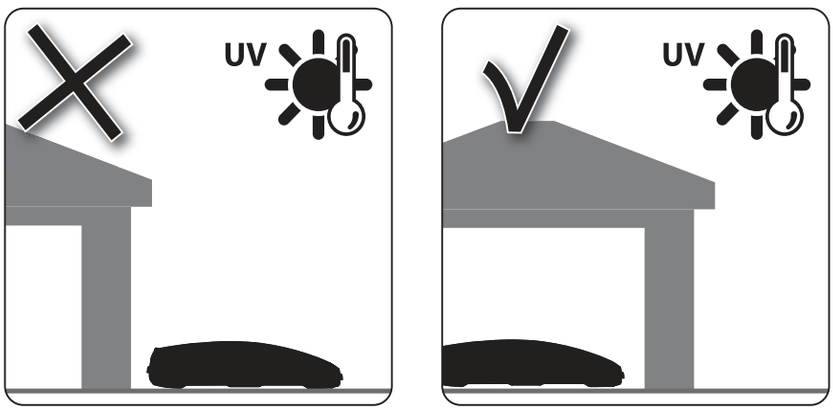
UV
UV

Zubehör • Accessories • Tillbehör • Accessoires • Аксессуары • Lisävarusteet • Accessoires • Accessorios • Accessori • Wyposażenie • Acessórios

Full range of Roofbars

MB BikeCarrier RoofRush

MB BikeCarrier RoofSprint

MB RoofBox Altitude

MB BikeCarrier TowQuick

MB SnowSports Crest

Accessories

Accessories

Mont Blanc®

Sweden:
Mont Blanc Industri AB
Phone +46 33 222700

UK:
MB Automaxi UK Ltd
Phone +44 1926 405596

France:
Mont Blanc France SAS
Phone +33 2 99211270

www.montblancgroup.com