SOFA DMUCHANA YOLCO GS2W

SPECYFIKACJA:
• Wymiary (S x W x G):
po nadmuchaniu - 1710 x 840 x 680 mm (cale: 67.3 x 33.1 x 26.8)
po złożeniu – 600 x 200 x 200 mm (cale: 23.6 x 2.9 x 2.9)
• Waga netto: 6.3 kg (13.9 lb)
• Maksymalnie obciążenie: 400 kg (881.8 lb)
• Maksymalne ciśnienie: 3 PSI
• Typ i średnica zaworu: Zawór bostoński - Ø 21 mm (0.86 cala)
• Materiał: Poliester, PVC

ZAWARTOŚĆ OPAKOWANIA:
• Sofa dmuchana
• Torba podróżna
• Łatka naprawcza
• Kotwy (x4)





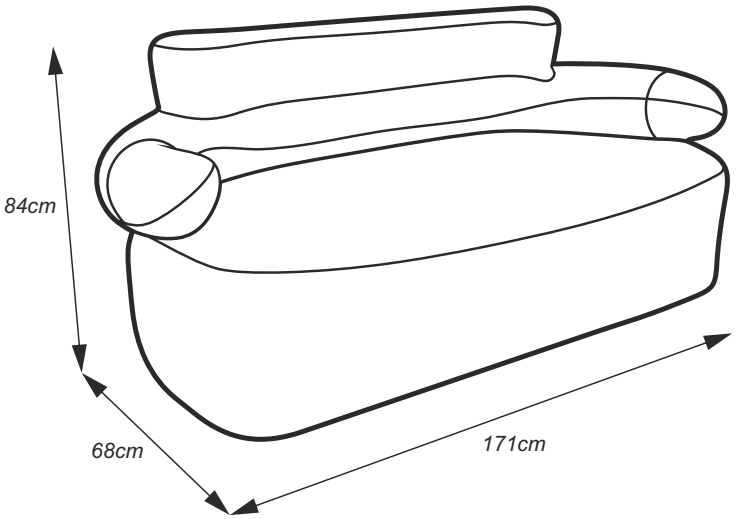

OPAKOWANIE

MODEL	GS2W
Wymiary opakowania jednostkowego	62(szer.) x 22(wys.) x 22cm(gł.)
Waga opakowania jednostkowego	7,5kg
Materiał	-
Dostępne kolory	-
Ilość szt. w opakowaniu zbiorczym	-
Wymiary opakowania zbiorczego	-
Waga opakowania zbiorczego	-
Ilość szt. na palecie (120x14x80cm)	25

GS2W

5 902721 197111

Kod EAN: 5902721197111

www.arkas.pl • www.yolco.pl
ARKAS Sp. z o.o. ul. Kuziennicza 4, 59-400 Jawor, Polska, tel: +48 76 871-19-74, fax: +48 76 870-21-45, e-mail: dzialhandlowy@arkas.pl