AUFBLASBARES SOFA YOLCO GS6KW

SPECIFIKATION:
• Abmessungen (B x H x T):
nach dem Aufblasen – 2185 x 830 x 820 mm (86.0 x 32.7 x 32.3 in)
nach dem Falten – 520 x 290 x 290 mm (20.5 x 11.4 x 11.4 in)
• Nettogewicht: 10.0 kg (22.0 lb)
• Maximale Belastung: 300 kg (661.4 lb)
• Maximaler Druck: 2.5 PSI
• Ventiltyp und -durchmesser: Boston-Ventil – Ø 21 mm (0.86 in)
• Material: Polyester, PVC





PACKUNGSINHALT:
• Aufblasbares Sofa
• Reisetasche
• Reparaturflicken
• Anker (x4)

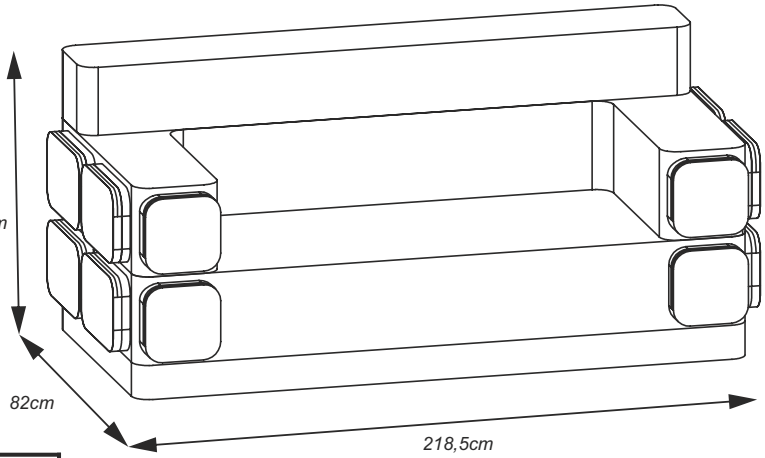

Verpackung

MODEL	GS6KW
Verpackungsgröße	54(B) x 27(H) x 27,5cm(T)
Gewicht mit Verpackung	9,06kg
Material	-
Farbe	-
Stückzahl in der Bündelverpackung	1
Bündelverpackungsgrösse	54(B) x 27(H) x 27,5cm(T)
Gewicht	9,06kg
Stückzahl pro Palette (180x120x80)	25

GS6KW

5 902721 198019

EAN code: 5902721198019

www.arkas.pl • www.yolco.pl
ARKAS Sp. z o.o. ul. Kuziennicza 4, 59-400 Jawor, Polska, tel: +48 76 871-19-74, fax: +48 76 870-21-45, e-mail: dzialhandlowy@arkas.pl