STEINHOF

INSTRUKCJA MONTAŻU I EKSPLOATACJI HAKA KULOWEGO DO:

Renault Twingo

(1993 - 2007)

Nr kat. R-135

PRZEZNACZENIE

Zaczep kulowy **R-135** jest przeznaczony do holowania przyczepy. Hak ten posiada aktualny certyfikat uprawniający do oznaczania wyrobu znakiem bezpieczeństwa "B" wydany przez Przemysłowy Instytut Motoryzacji.

WARUNKI MONTAŻU

Zaczep może być używany i eksploatowany w samochodzie o właściwym stanie elementów nadwozia. Elementy te nie mogą być uszkodzone mechanicznie. Zaczep musi być zamontowany i eksploatowany w samochodzie zgodnie z niniejszą instrukcją.

WARUNKI EKSPLOATACJI

Hak posiada tabliczkę znamionową określającą prawidłowe i bezpieczne obciążenie haka.

WR - dopuszczalny ciężar całkowity przyczepy.

WM - dopuszczalny ciężar całkowity samochodu.

Podczas eksploatacji poszczególne elementy zaczepu powinny być utrzymane w należytym stanie technicznym i zabezpieczone przed działaniem korozji. W czasie holowania przyczepa musi być złączona dodatkowym elastycznym złączem o odpowiedniej wytrzymałości (linka, łańcuch). W czasie eksploatacji zaczepu kulowego należy okresowo sprawdzać połączenia śrubowe, a w przypadku poluzowania nakrętek należy je dokręcić.

MONTAŻ

Zaczep kulowy **R-135** składa się z następujących elementów:

1. Korpus	- 1 szt.	6. Śruba M12x50	- 2 szt.
2. Kula ze wspornikiem	- 1 szt.	7. Podkładka sprężysta 12,2	- 4 szt.
3. Uchwyt gniazda elektrycznego	- 1 szt.	8. Podkładka sprężysta 16,3	- 2 szt.
4. Śruba M16x40	- 2 szt.	9. Podkładka okrągła 13,0	- 4 szt.
5. Śruba M12x40	- 2 szt.	10. Nakrętka M12	- 4 szt.

W celu zamontowania haka kulowego należy przestrzegać poniższego opisu:

1. Montaż zaczepu kulowego **wymaga podcinania** zderzaka tylnego.
2. Rozkręcić zaczep kulowy na elementy montażowe oraz zdemontować (odkręcić) zderzak tylny samochodu.
3. Wsunąć wsporniki boczne korpusu (1) do wewnątrz podłużnic tak aby lewy wspornik korpusu znajdował się pomiędzy blachą wieszaka tłumika i przykręcić go do podłużnic dwoma śrubami M12x40 (5) wraz z podkładkami okrągłymi 13,0 (9), sprężystymi 12,2 (7) i nakrętkami M12 (10) z lewej strony, a z prawej dwoma śrubami M12x50 (6) z podkładkami okrągłymi 13,0 (9), sprężystymi 12,2 (7) oraz nakrętkami M12 (10). Śruby założyć od strony zewnętrznej podłużnic w otwory fabrycznie przygotowane.
4. W celu ułatwienia przykręcania lewego wspornika korpusu (1) poluzować uchwyt wieszaka tłumika.
5. Przyłożyć zderzak tylny do samochodu i odznaczyć miejsce i wielkość podcięcia zderzaka pod kulą (2), wykonać to podcięcie i zamontować zderzak.
6. Do korpusu (1) przykręcić kulę ze wspornikiem (2) wraz z uchwytem gniazda elektrycznego (3) śrubami M16x40 (4) i podkładkami sprężystymi 16,3 (8).
7. Sprawdzić czy wszystkie połączenia śrubowe zostały odpowiednio mocno dokręcone.

Przestrzeganie niniejszej instrukcji zapewnia prawidłowy montaż i eksploatację zaczepu kulowego R-135.

Po zamontowaniu zaczepu kulowego **R-135** należy uzyskać wpis w **dowodzie rejestracyjnym** pojazdu.

UWAGA: Sprawdzać połączenia śrubowe po przejechaniu 1000 km. Kulę zawsze utrzymywać w czystości i smarować smarem stałym. Stosować osłonę kuli. Wszystkie uszkodzenia mechaniczne zaczepu kulowego **R-135** wykluczają dalszą jego eksploatację. Uszkodzony zaczep **nie może być naprawiany.** W przypadku nie przestrzegania opisanego sposobu montażu lub niewłaściwego jego użytkowania producent **nie ponosi odpowiedzialności** za powstałe szkody.

SCHEMAT

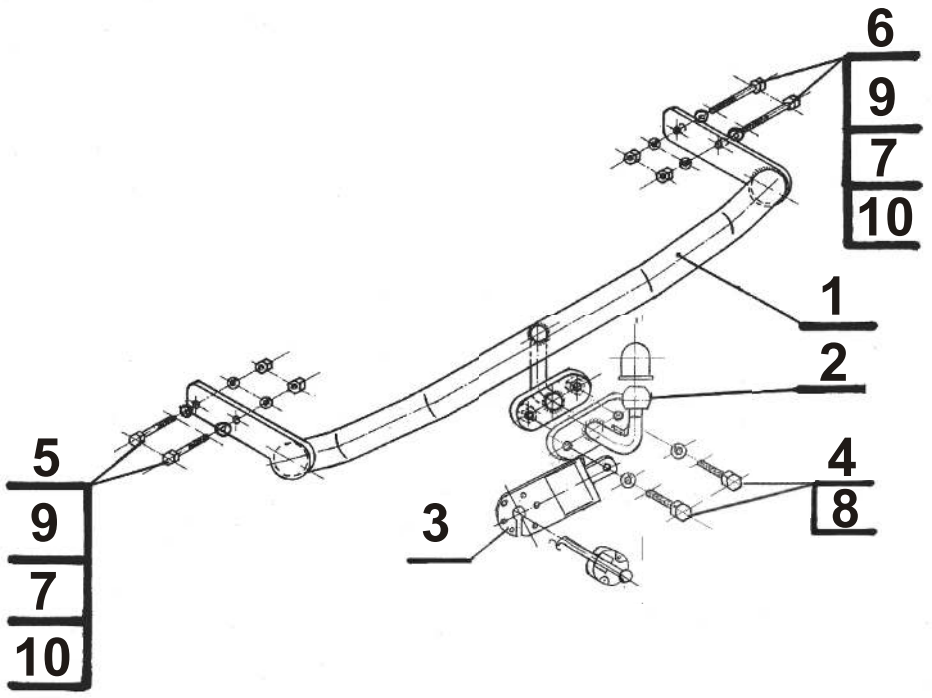

UWAGA:

Cena zaczepu nie obejmuje wiązki elektrycznej.

STEINHOF

Towbar fitting and operating instruction Renault Twingo

(1993 - 2007)

Cat. No. R-135

DESTINATION

Towbar **R-135** is designed for towing a trailer. This part is certified with safety mark "B" issued by PIMOT (Polish facility granting certifications).

Assembling conditions:

Towbar **R-135** can be used and operated in a car with proper technical conditions of body elements. These elements can not be mechanically damaged. Tow hook must be assembled and operated according to this instruction.

Operating conditions:

Towbar **R-135** includes a rating plate describing correct and safe loads of the hook:

WR - max. permissible load of a trailer,
WM - max. permissible load of a car

During operating individual elements of the tow hook should be kept in a proper technical conditions and protected from corrosion. The trailer must be linked with an elastic joint with proper durability (cord chain) while towing. It is necessary to check periodically bolt joints during operating the ball rod. If screws are eased it is necessary to screw them down.

Assembling instruction:

The towbar **R-135** is made up of the following elements:

1. Towbar mainframe	- 1 piece	6. Bolt M12x50	- 2 pieces
2. Tow ball with support	- 1 piece	7. Spring washer 12,2	- 4 pieces
3. Electrical socket plate	- 1 piece	8. Spring washer 16,3	- 2 pieces
4. Bolt M16x40	- 2 pieces	9. Roundwasher 13,0	- 4 pieces
5. Bolt M12x40	- 2 pieces	10. Nut M10	- 4 pieces

Follow the general directions in order to fit **R-135** towbar properly:

1.Rear bumper cutting is required.
2.Take the towbar to pieces.
3.Insert supports of tow bar (1) into chasis side member, in way that in the left support will be placed between plate of catch of silencer and screw it to chasis side member using bolts M12x40 (5) with round washers 13,0 (9), spring washers 12,2 (7) and nuts M12 (10) from the left side, and from the right side using bolts M12x50 (6) with round washers 13,0 (9), spring washers 12,2 (7) and nuts M12 (10) . Insert screws into fabrical made holes.
4.To better screwing the left support loose the catch for silencer.
5.Put rear bumper into the car and mark the places of cutting for tow ball (2), make a cut and unmount bumper.
6. Attach the tow ball (2) and electrical plate (3) to the towbar mainframe (1) using bolts M16x40 (4) with spring washers ∅16,3 (8).
7.Check if all bolts and nuts are correctly tightened.

Obeying this instruction assures correct montage and the R-135 tow bar operating.

After assembling of the tow bar **R-135** you have to get entry in cars **registration book.**

CAUTION :

Check if all bolts and nuts are correctly tightened after 1000km. Keep tow ball clean, grease and cased. All mechanical damages of tow bar excludes its further exploitation . Damaged ball hook **cannot be repaired**. In case of braking the rules of montage or unproper usage manufacturer **do not take responsibility** for arised damages .

MONTAGE DIAGRAM :

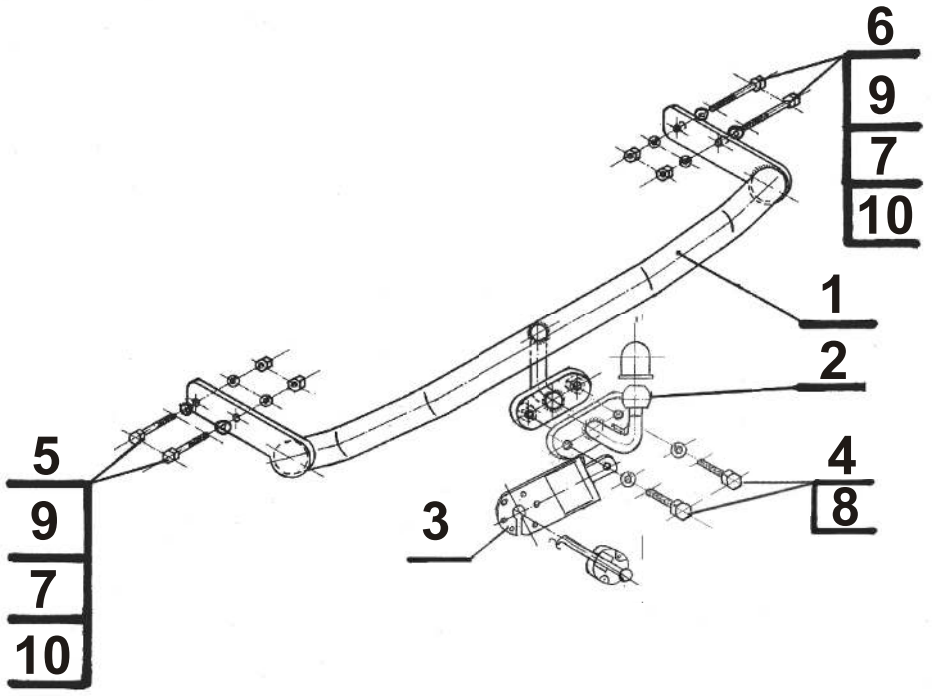

NOTE :

Bunch of wires is not included (in total price).