SOFA DMUCHANA YOLCO GS6KW

SPECYFIKACJA:
• Wymiary (S x W x G):
po nadmuchaniu - 2185 x 830 x 820 mm (86.0 x 32.7 x 32.3 in)
po złożeniu - 520 x 290 x 290 mm (20.5 x 11.4 x 11.4 in)
• Waga netto: 10.0 kg (22.0 lb)
• Maksymalnie obciążenie: 300 kg (661.4 lb)
• Maksymalne ciśnienie: 2.5 PSI
• Typ i średnica zaworu: Zawór bostoński - Ø 21 mm (0.86 in)
• Materiał: Poliester, PVC





ZAWARTOŚĆ OPAKOWANIA:
• Sofa dmuchana
• Torba podróżna
• Łatka naprawcza
• Kotwy (x4)

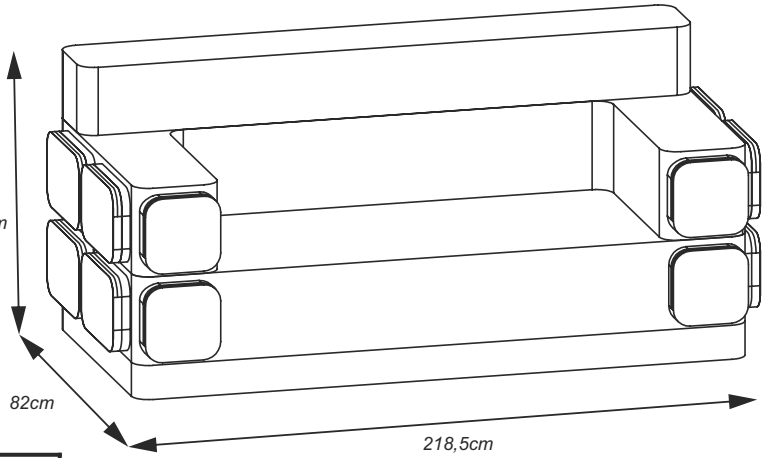

OPAKOWANIE

MODEL	GS6KW
Wymiary opakowania jednostkowego	54(szer.) x 27(wys.) x 27,5cm(gł.)
Waga opakowania jednostkowego	9,06kg
Materiał	-
Dostępne kolory	-
Ilość szt. w opakowaniu zbiorczym	1
Wymiary opakowania zbiorczego	54(szer.) x 27(wys.) x 27,5cm(gł.)
Waga opakowania zbiorczego	9,06kg
Ilość szt. na palecie (120x14x80cm)	25

GS6KW

5 902721 198019

Kod EAN: 5902721198019

www.arkas.pl • www.yolco.pl
ARKAS Sp. z o.o. ul. Kuziennicza 4, 59-400 Jawor, Polska, tel: +48 76 871-19-74, fax: +48 76 870-21-45, e-mail: dzialhandlowy@arkas.pl