EN Appropriate for the listed vehicles - **FR** Les barres de toit ne doit pas être utilisé sur des véhicules autres que spécifiés - **ES** Válido para la lista adjunta de vehículos - **DE** Passend für die gelisteten - **IT** Appropriare per veicolo **NL** Geschikt voor voertuig - **PT** Apropriado aos seguintes veículos - **PL** Pasuje do samochodów **HU** Megfelelő gépjármű - **NO** Produktet er kun beregnet for angitte kjøretøy - **RO** Convenabil pentru vehicul - **ET** Sobib loetletud sõidukitele **LT** Tinka nurodytiems transporto priemonėms - **SE** Produkten är endast avsedd för angivna fordon - **BG** Релсите за багажник на покрива не трябва да се използват при автомобили, различни от посочените - **LV** Piemērots norādītajiem transportlīdzekļiem - **FI** Tuote on tarkoitettu vain ilmoitetuille ajoneuvoille - **GR** Για το οχημα - **DK** Egnet til køretøjer

					1	2	X	Y
ALFA ROMEO								
33 (1)	5❑	90 -> 95	75	46+	32	32	230	470
AUDI								
100	4❑	91 -> 94	75	46+	40	39	285	410
100	4❑	83 -> 90	75	46+	33	29	255	440
200	4❑	83 -> 90	75	46+	33	29	255	440
80 / 90	4❑	87 -> 91	75	46+	21	20	270	460
A3 SPORTBACK (8P) (2) (13)	5❑	04 -> 01/13	60	46+	44	36	210	480
A4	4❑	95 -> 00	75	46+	35	32	325	355
A4	4❑	11/15 ->	75	49+	36	32	265	450
A4	4❑	08 -> 10/15	75	49+	37	29	350	350
A4	4❑	01 -> 07	75	46+	44	36	380	310
A6	4❑	05/04 -> 03/11	75	49+	38	38	310	400
A6	4❑	94 -> 97	75	46+	40	39	285	410
A6	4❑	98 -> 04/04	75	46+	45	44	305	395
A8	4❑	94 -> 02	75	49+	42	39	275	425
BMW								
SERIE 2 ACTIVE TOURER (F45) (2)	5❑	14 ->21	60	49+	40	35	300	350
SERIE 3 (E46)	4❑	98 ->02/05	75	46+	42	39	290	360
SERIE 5 (E34)	4❑	88 -> 95	75	46+	45	45	300	400
SERIE 5 (E39)	4❑	96 -> 06/03	75	46+	45	41	260	400
SERIE 5 (E60)	4❑	07/03 -> 02/10	60	49+	39	39	245	470
SERIE 7 (E38)	4❑	95 -> 01	75	49+	38	38	300	400
CHEVROLET								
AVEO	5❑	08 -> 05/11	60	46+	40	33	300	400
CRUZE	4❑	09 ->	60	49+	30	27	250	350
EVANDA	4❑	05 ->	50	46+	45	41	210	400
KALOS	5❑	05 ->	60	46+	40	33	300	400
LACETTI	5❑	05 ->	55	46+	35	32	250	350
MATIZ (2)	5❑	03/05 ->	50	46+	24	24	320	330
DAEWOO								
EVANDA	4❑	03 ->	50	46+	45	41	210	400
KALOS	5❑	02 ->	60	46+	40	33	300	400
LACETTI	5❑	04 ->	55	46+	35	32	250	350
LANOS	5❑	97 ->	75	43+	41	39	300	350
LANOS	4❑	97 ->	75	43+	41	39	300	350
LEGANZA	4❑	97 ->	75	46+	40	39	300	350
NUBIRA	4❑	97 -> 06/03	75	43+	46	46	300	350
NUBIRA (1)	5❑	97 -> 06/03	75	43+	46	46	300	350
FORD								
FIESTA	5❑	10/08 -> 07/17	60	46+	42	38	200	500
FIESTA	5❑	05/02 -> 09/08	75	46+	48	46	170	430
FIESTA	5❑	17 ->	60	49+	32	24	250	450
FUSION (with ESP)	5❑	09/02 ->	50	49+	38	30	170	530
FUSION (without ESP)	5❑	09/02 ->	25	49+	38	30	170	530
HONDA								
ACCORD	4❑	99 -> 02	75	46+	32	32	300	400
ACCORD	4❑	94 -> 98	75	46+	35	31	300	350
ACCORD	4❑	03 -> 05/08	60	49+	37	33	260	380
CIVIC	5❑	01 -> 05	55	46+	42	44	250	400
INSIGHT	5❑	09 ->	60	49+	40	39	290	400
HYUNDAI								
ACCENT	5❑	04 -> 05	75	46+	33	32	295	385
ACCENT	5❑	00 -> 03	75	46+	33	32	295	385
ACCENT / PONY / EXCEL	4❑	95 -> 99	75	46+	25	21	250	350
ACCENT / PONY / EXCEL	5❑	95 -> 99	75	46+	25	21	250	350
ATOS (2)	5❑	97 ->	50	46+	38	38	150	550
ATOS PRIME (2)	5❑	99 ->	50	46+	40	40	250	450
I 10	5❑	08 -> 13	60	46+	39	34	280	320
IX 20	5❑	10 ->	75	49+	41	36	225	375
LANTRA / ELANTRA	5❑	00 ->	75	49+	36	36	200	450
LANTRA / ELANTRA	4❑	00 ->	75	49+	36	36	200	450
SONATA	4❑	03/05 ->	60	49+	45	45	260	380
KIA								
MAGENTIS / OPTIMA / LOTZE	4❑	01 -> 05	55	49+	41	38	300	350
PICANTO I	5❑	03 -> 03/11	50	46+	41	41	170	490
RIO	5❑	17 ->	60	49+	35	29	320	380
VENGA	5❑	10 ->	60	49+	47	45	320	290
LANCIA								
DELTA	3❑	95 -> 98	75	46+	42	42	400	300
LEXUS								
CT	5❑	11 ->	65	49+	24	24	350	350
IS (Mk II)	4❑	03/05 -> 12	60	49+	31	29	230	370
RX 450H (2)	5❑	06/09 -> 15	60	49+	45	40	230	430
MAZDA								
626 (1)	5❑	98 ->	75	46+	48	46	275	375
626 (1)	5❑	92 -> 97	75	46+	38	33	200	400
626	4❑	98 ->	75	46+	48	46	275	375
626	4❑	88 -> 91	75	46+	48	48	200	400
MERCEDES-BENZ								
190 (W201)	4❑	83 -> 93	75	49+	36	31	300	400
200 / 500 (W124)	4❑	85 -> 95	75	49+	42	39	300	400
Classe A (W168)	5❑	98 -> 08/04	75	46+	45	35	250	400
Classe C (W202)	4❑	94 -> 99	75	49+	41	35	310	310
Classe C (W203)	4❑	00 -> 02/07	60	49+	35	31	270	300
Classe E (W210)	4❑	95 -> 01/02	75	49+	43	43	350	350
NISSAN								
JUKE	5❑	10 -> 10/19	75	49+	26	24	300	400
MICRA (K11)	5❑	93 -> 02	50	46+	21	21	265	335
MICRA (K12)	5❑	03 -> 10/10	60	46+	35	30	280	280
MICRA (K13)	5❑	11/10 -> 03/17	75	46+	25	22	250	350
MICRA (K14)	5❑	17 ->	60	49+	24	26	250	450
PEUGEOT								
605	4❑	90 -> 99	75	46+	48	48	260	440
RENAULT								
25	5❑	84 -> 92	75	49+	39	36	300	400
LAGUNA (1)	5❑	94 -> 00	75	46+	43	41	270	430
ROVER								
25	5❑	00 ->	75	46+	27	24	250	350
75	4❑	04 ->	75	46+	46	47	230	340
75	4❑	99 -> 03	75	46+	46	47	230	340
SERIE 200	5❑	96 -> 99	70	46+	27	24	250	350
SERIE 200	5❑	90 -> 95	70	46+	35	30	165	495
SERIE 400	4❑	90 -> 95	70	46+	35	30	165	495
SERIE 600	4❑	93 -> 98	75	46+	34	34	260	380
SEAT								
ALTEA	5❑	04 ->	60	49+	37	27	330	360
CORDOBA	4❑	11/02 ->	60	46+	32	29	295	370
EXEO	4❑	09 ->	75	46+	44	36	380	310
IBIZA	5❑	06/08 -> 05/17	60	46+	47	41	300	400
IBIZA	3❑	02 -> 08/08	60	46+	32	30	420	250
IBIZA	5❑	02 -> 05/08	60	46+	32	29	300	360
LEON (II)	5❑	10/05 -> 12	60	49+	41	30	325	360
TOLEDO	5❑	10/04 -> 10/12	60	49+	37	27	330	360
SKODA								
FAVORIT (2)	5❑	88 -> 95	75	46+	28	28	250	450
FELICIA (2)	5❑	95 ->	75	46+	28	28	250	450
FORMAN / FAVORIT Break (2)	5❑	90 -> 95	75	46+	28	28	250	450
SUPERB	4❑	01 -> 08/08	75	46+	48	46	280	510
SUPERB II	4❑	09/08 -> 05/15	60	49+	43	40	220	515
TOYOTA								
AURIS	5❑	07 -> 12	75	49+	38	34	260	410
AVENSIS (1)	5❑	98 -> 04/03	70	46+	35	31	290	390
AVENSIS	5❑	09 ->	60	49+	39	43	270	430
AVENSIS	5❑	05/03 -> 08	60	49+	42	38	360	340
AVENSIS	4❑	05/03 -> 08	60	49+	42	38	360	340
AVENSIS	4❑	98 -> 04/03	70	46+	35	31	290	390
COROLLA (1)	5❑	97 -> 00	70	46+	38	37	300	400
IQ (8)	3❑	09 ->	50	49+	40	29	540	240
STARLET	5❑	96 -> 00	50	46+	31	31	275	445
VERSO-S (13)	5❑	11 ->	50	49+	38	31	300	400
VOLKSWAGEN								
GOLF V	5❑	03 ->	60	49+	40	26	310	390
GOLF V	3❑	03 ->	60	49+	40	26	510	190
GOLF V PLUS	5❑	04 ->	60	49+	37	28	330	360
GOLF VI	5❑	10/08 ->	60	49+	40	26	310	345
GOLF VI	3❑	10/08 ->	60	49+	40	28	500	200
JETTA	4❑	10/05 -> 10	60	49+	40	34	310	390
JETTA	4❑	11 ->	60	49+	29	25	305	350
PASSAT (B3/B4)	4❑	89 -> 96	75	46+	34	26	265	450
PASSAT (B5)	4❑	97 -> 02/05	75	46+	47	47	285	405
PASSAT (B6)	4❑	03/05 -> 11/10	60	49+	41	41	240	430
PASSAT (B7)	4❑	12/10 -> 10/14	60	49+	41	41	280	480
POLO	3❑	02/10 ->	60	46+	47	39	480	220
POLO IV	5❑	02 -> 06/09	75	46+	44	34	230	560
POLO V	5❑	07/09 -> 09/17	60	49+	34	32	330	430

❑ = Doors / Portes / Puertas / Türen / Porte / Deurs / Portas / Drzwi / Ajtók / Dører / Uşi / Uksed / Durys / Dörrar / врати / Durvis / Ovet / πόρτες / Døre

(1) Except station wagon/estate / Sauf break / Excepto break / Außer Kombi / Salvo break / Behalve stationcars / Excepto break / Z wyjątkiem breakn / Kombit kivéve / Unntatt stasjonsvogn / Exceptând break / Välja arvatud

(2)Vehicle without original longitudinal bars / Véhicule sans barres longitudinales d'origine / Vehículo sin barras longitudinales de origen / Fahrzeuge ohne original-dachreling / Veicoli senza barre longitudinali originali / Voertuig zonder originele longitudinale stangen / Veículo sem barras longitudinais de origem / Samochód bez oryginalnych relingów / Gyárilag hosszirányú rudak nélkül szerelt gépjármű / Kjøretøy uten originalreling / Vehicul fără bare longitudinale originale / Sõidukid ilma originaalsete pikisuunaliste liistudeta / Transporto priemonės be originalių išilginių skersinių / Fordon utan original-reling/ Автомобил без продольных дуг, предусмотренными моделью / Transportlīdzekļi bez oriģinālajiem garenstieņiem / Ajoneuvot ilman alkuperäistä kattokaidetta / Όχημα χωρίς διαμήκεις μπάρες από εργοστασιακή κατασκευή / Køretøj uden originale langsgående stænger

(8) = Mounted exclusively above doors / Montage uniquement au-dessus des portières avant / Montaje únicamente encima de las puertas / Montage ausschließlich über den Türöffnungen / Montaggio unicamente sopra le portiere / Kan alleen op de portieren gemonteerd worden / Montagem somente por cima das portas / Montaż tylko nad drzwiami / Felszerelés kizárólag az első ajtók fölé / Monteres over døråpningen / Montat exclusiv deasupra uşilor / Paigaldatakse ainult uste kohale / Montuojama tik virš durų / Monteras över dörröppningen / Монтаж само над предните врати на автомобила / Uzstādāms tikai virs durvīm / Asennetaan oven aukon yläpuolelle / Εγκατάσταση μόνο πάνω από τις μπροστινές πόρτες / Monteres udelukkende over dørene

(13) Except glass roof / Sauf toit en verre / Excepto techo en vidrio / Außer Glasdach / Tranne tetto di vetro / Behalve glazen dak / Excepto tejadilho de vidro / Z wyłączeniem szklanego dachu / Kivéve az üvegtetőket / Ikke glasstak / Cu excepţia acoperişurilor din sticla / Välja arvatud klaaskatus / Išskyrus stiklinį stogą / Ej glastak / За изключением стеклянной крыши / Izņemot stikla jumtu / Ei lasikattoa / Εκτός από γυάλινη οροφή / Med undtagelse af glastag

Pour en savoir plus :
www.quefairedemesdechets.fr

Mont Blanc®

MB RoofBars AMC KIT

FIX POINT FOOT 5002

5 JAHRE GARANTIE 5 YEARS GUARANTEE

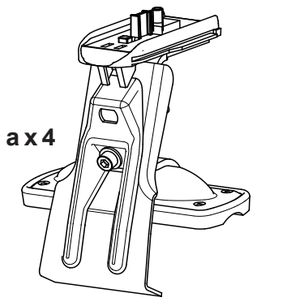

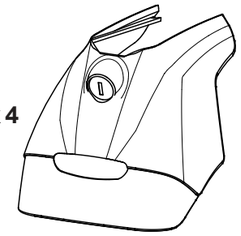

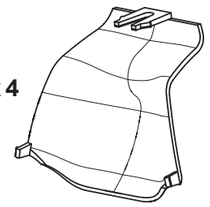

480 mm / 19 inch

S69

f x 2 ø6 x 12

MONT BLANC France
35417 SAINT-MALO CEDEX
France
Type : BARRE DE TOIT / ROOF RACK
Modèl : **MB RoofBar AMC 5002**
Max Load : **75 KG** Pxxxxxxxx
OF: xxxxxx
A9-1
245 002

h x 1

g x 1

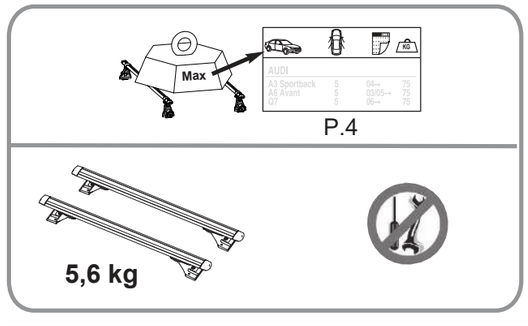

EN Keep these instructions for future use.
FR Garder cette notice pour les utilisations futures.
ES Guardar este manual para futuras utilizaciones.
DE Die Anleitung zur späteren Benutzung aufbewahren.
IT Conservare queste istruzioni per ogni ulteriore consultazione.
NL Bewaar deze gebruiksaanwijzing voor toekomstige raadpleging.
PT Guardar este manual para as utilizações futuras.
PL Zachować instrukcję w przypadku użytkowania w przyszłości.
HU Őrizze meg ezt a használati utasítást későbbi felhasználás céljából.
NO Behold denne informasjonen for fremtidig bruk.
RO Păstraţi instrucţiunile pentru consultarea lor ulterioară.
ET Hoidke neid juhiseid edaspidiseks kasutamiseks.
LT Laikykite šias instrukcijas būsimam naudojimui.
SE Behåll denna information för framtida bruk.
BG Запазете настоящата бележка за бъдещи справки.
LV Saglabājiet šīs instrukcijas turpmākai lietošanai.
FI Säilytä tämä tieto tulevaa käyttöä varten.
GR Φυλάξτε αυτό το εγχειρίδιο οδηγιών για μελλοντικές χρήσεις.
DK Gem denne vejledning til senere brug.

Mont Blanc France
24-30 Rue Claude Bernard - C.S. 61768
35417 Saint Malo Cédex - France
Office : +33 (0)2 99 21 12 70
Fax : +33 (0)2 99 21 12 71
www.montblancgroup.com

Réf.Imp.: 057457/A25-1

EN Assembly - **FR** Assemblage - **ES** Fijaciones - **DE** Verbindungen - **IT** Assemblaggio - **NL** Montagens
PT Assemblages - **PL** Montaż - **HU** Összeszerelés - **NO** Montering - **RO** Ansamblu - **ET** Kokkupanek -
LT Surinkimas - **SE** Montering - **BG** Сглобяване - **LV** Montāža - **FI** Asennus - **GR** Montāža - **DK** Montage

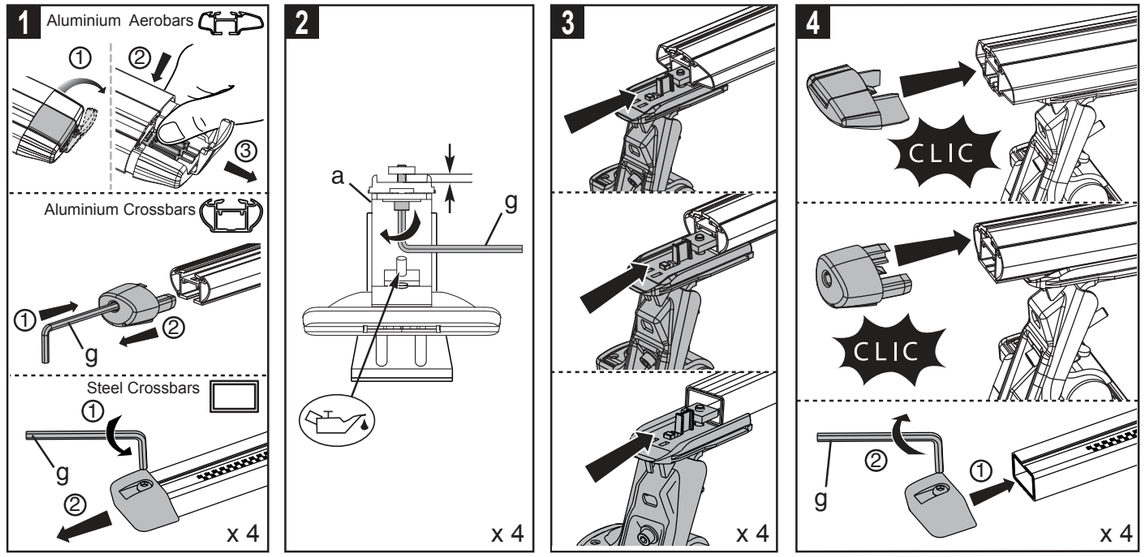

EN Fitting on vehicles - **FR** Montage sur véhicule - **ES** Colocación en vehículos - **DE** Montagen auf Fahrzeugen
IT Montaggio su veicoli - **NL** Montage op voertuigen - **PT** Montagens em veículos - **PL** Montowanie na pojazdach **HU**
Felszerelés gépjárműre - **NO** Montering på bilen - **RO** Montaj pe vehicul - **ET** Paigaldamine sõidukitele
LT Montavimas ant transporto priemonių- **SE** Montering på bilen - **BG** Монтиране върху автомобила - **LV**
Uzstādīšana uz transportlīdzekļiem - **FI** Asennus autoon - **GR** Τοποθέτηση στο όχημα - **DK** Montage på køretøjer

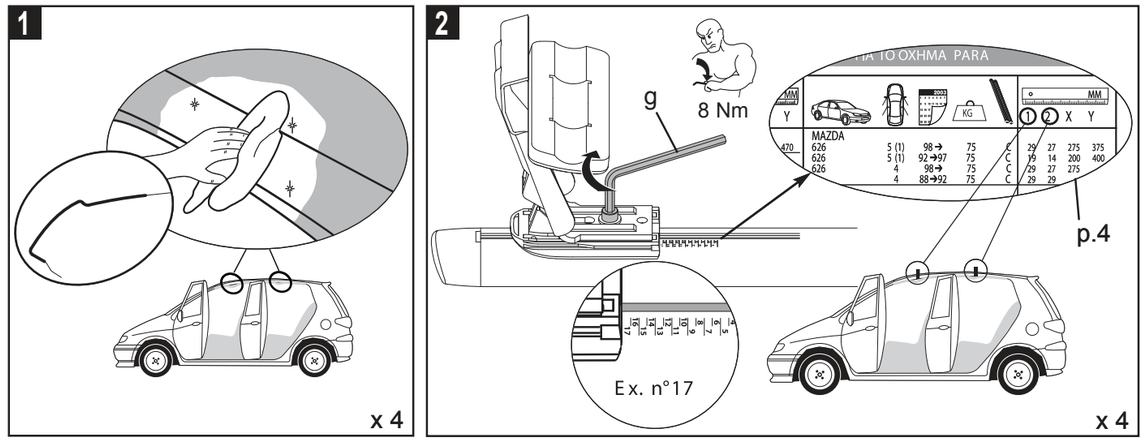

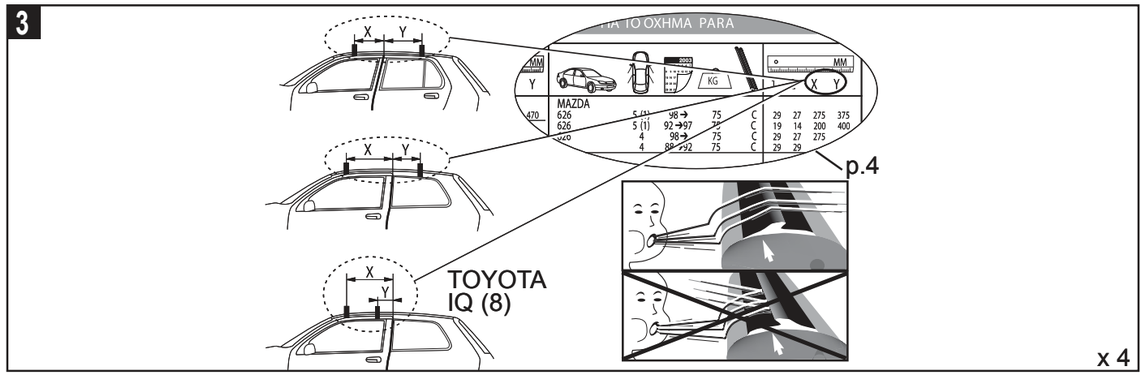

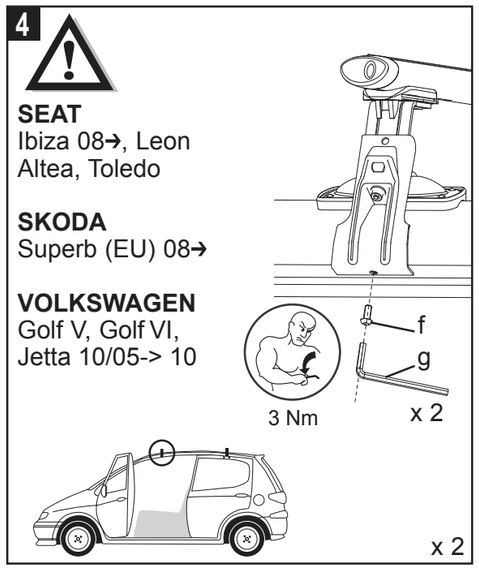

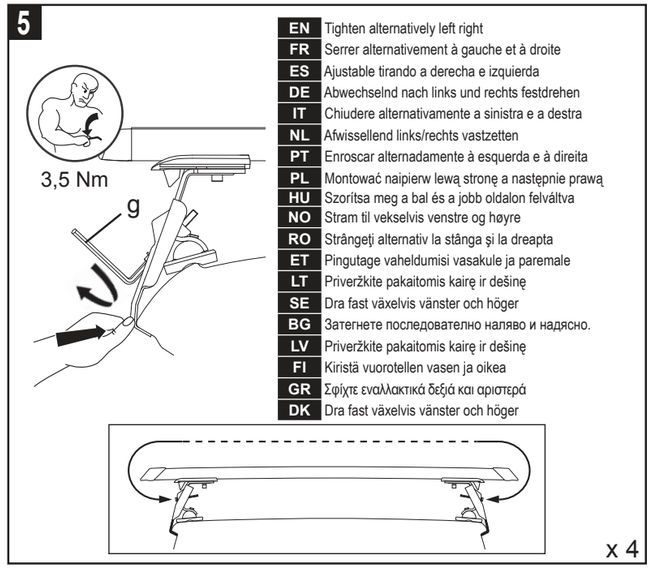

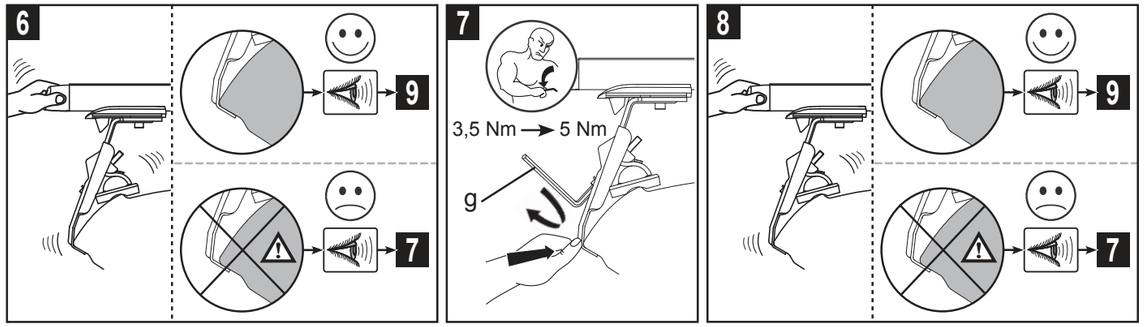

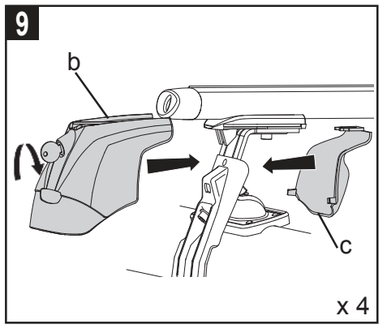

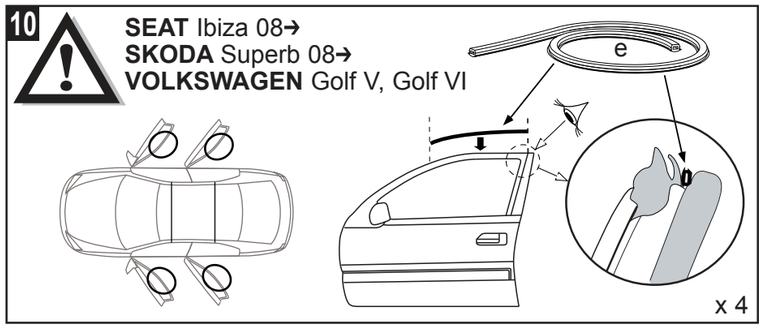

11
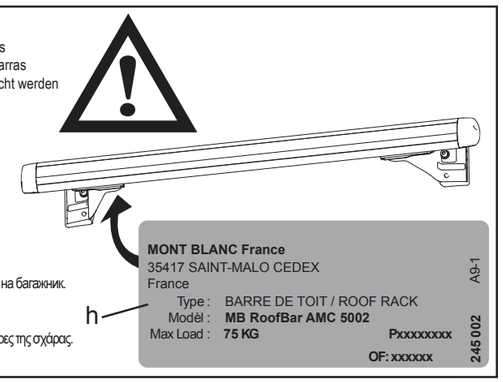
EN For the guarantee to be valid/applicable, the adhesive must be attached under one of the roof bars
FR Pour que la garantie puisse s'appliquer, l'adhésif doit être impérativement collé sous l'une des barres
ES Para mantener la garantia, es necesario mantener el precinto derecho pegado bajo de una de las barras
DE Damit die Garantie gültig wird, muß das Klebeband zwingend unter einen des Dachträgers angebracht werden
IT La garanzia è valida solo se l'adesivo è stato applicato sotto una delle barre
NL Opdat de waarborg zou gelden is het imperatief van de zelfklever op één dragers te kleven
PT Para que a garantia possa ser aplicável, o adesivo de e ser colado por baixo de uma das barras
PL Aby zachować gwarancję, należy nakleić naklejkę pod jedną z belek
HU A garancia érvényességéhez, a matricát az egyik rúd aljára fel kell regasztani
NO For at garantien skal gjelde, må etiketten festes på undersiden av en av takbøylene
RO Pentru ca garanţia să poată fi aplicată, adezivul trebuie să fie imperativ lipit sub una din bare
ET Garantii kehtimiseks peab kleebis olema kinnitatud ühe katuseraami alla
LT Kad garantija galiotų, lipdukas turi būti pritvirtintas po vienu iš stogo skersinių
SE För att garantin skall gälla måste etiketten fästas på undersidan av en av takbågarna
BG За да бъде валидна гаранцията / е приложимо, лепилото трябва да бъдат приложени по един от баровете на багажник.
LV Garantinin geçerli / uygun olabilmesi için, yapışkan çatı raf çubuklardan birini altında eklenmelidir.
FI Takuu on voimassa vain, jos aetiketti kiinnitetään yhden kattokaareen alapuolelle
GR Για να έχει ισχύ η εγγύηση, το σημείο πρόσδεσης πρέπει να είναι βρίσκεται οπωσδήποτε κάτω από μια από τις μπάρες της οχάρας.
DK For at garantien skal være gældende, skal klæbemidlet være påført under en af tagbøjlens tremmer