AUFBLASBARES SOFA YOLCO GS2W

SPECIFICATION:
• Abmessungen (B x H x T):
nach dem Aufblasen – 1710 x 840 x 680 mm (67.3 x 33.1 x 26.8 Zoll)
nach dem Falten – 600 x 200 x 200 mm (23.6 x 2.9 x 2.9 Zoll)
• Nettogewicht: 6,3 kg (13,9 lb)
• Maximale Belastung: 400 kg (881,8 lb)
• Maximaler Druck: 3 PSI
• Ventiltyp und -durchmesser: Boston-Ventil – Ø 21 mm (0,86 Zoll)
• Material: Polyester, PVC

PACKUNGSINHALT:
• Aufblasbares Sofa
• Reisetasche
• Reparaturflicken
• Anker (x4)





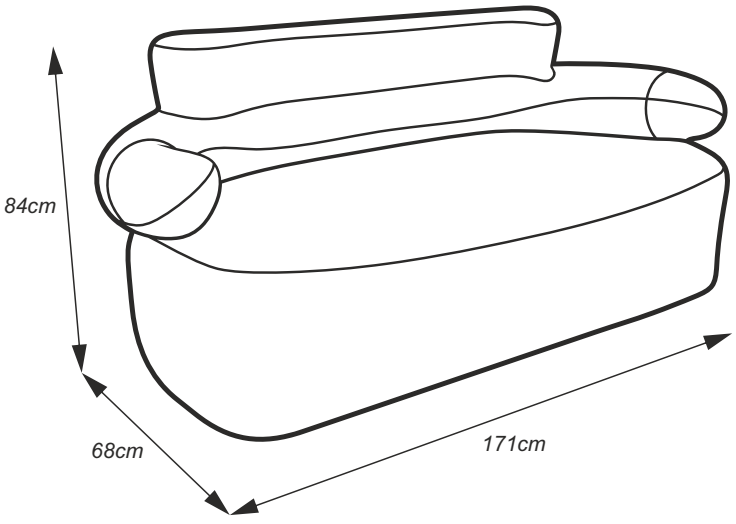

Verpackung

MODEL	GS2W
Verpackungsgröße	62(B) x 22(H) x 22cm(T)
Gewicht mit Verpackung	7,5kg
Material	-
Farbe	-
Stückzahl in der Bündelverpackung	-
Bündelverpackungsgrösse	-
Gewicht	-
Stückzahl pro Palette (180x120x80)	25

GS2W

5 902721 197111

EAN code: 5902721197111

www.arkas.pl • www.yolco.pl
ARKAS Sp. z o.o. ul. Kuziennicza 4, 59-400 Jawor, Polska, tel: +48 76 871-19-74, fax: +48 76 870-21-45, e-mail: dzialhandlowy@arkas.pl